Popis projektu

Vodárna LOZORNO

Rozváděč MaR

Zákazník

Obecný úrad Lozorno Hlavná 1
900 55 Lozorno

Autor

Wanart s.r.o
sídlo: Biela 422/5, Bratislava, mestská časť Staré Mesto 811 01
IČO: 53059492
DIČ: 2121294626
IČ DPH: SK2121294626
zapísaná: Okresný súd Bratislava I,
Vložka číslo: 146537/B

Vytvořeno 21.7.2025

Datum změny 21.7.2025

Celkový počet stran 43

Obsah

CZ-F06_003

Obsah	Oddíl	Stránka
Úvodní list	TIT	1
Obsah	CON	2
Obsah	CON	3
Osazení vnější	SCH	3
Osazení vnitřní	SCH	4
Umístění rozváděče	SCH	5
400V/230V AC napájení	SCH	6
400V/230V AC vodárna	SCH	7
400V/230V AC vodárna	SCH	8
400V/230V AC vývod pro vrt HK1	SCH	9
400V/230V AC vývod pro vrt HK2	SCH	10
400V AC čerpadla ve vrtech	SCH	11
400V AC čerpadlo M3 v ATS	SCH	12
400V AC čerpadlo M4 v ATS	SCH	13
24V DC	SCH	14
24V DC vrty	SCH	15
24V DC ATS	SCH	16
PLC sestava	SCH	17
PLC K1 přehled	SCH	18
PLC K2 přehled	SCH	19
PLC K3 přehled	SCH	20
PLC K4 přehled	SCH	21
PLC K5 přehled	SCH	22
PLC K6 přehled	SCH	23
Výstupní karta K1 - měniče	SCH	24
Vstupní karta K1 - měniče,vodoměry, DDA	SCH	25
Výstupní karta K2 - řízení měničů	SCH	26
Vstupní karta K3- měření tlaku, otáčky čerpadel	SCH	27
Vstupní karta K4 - měření hladin	SCH	28
Vstupní karta K5 - diagnostika	SCH	29
Vstupní karta K6 - diagnostika	SCH	30
UTP komunikace, Displej	SCH	31
Chlazení, osvětelní rozváděče	SCH	32
Hromosvod	SCH	33
Kusovník	SCH	34
Kusovník	SCH	35
R-ATS	SCH	36
R-KD1	SCH	37
Seznam kabelů	CAB2	38

Obsah

CZ-F06_003

Obsah	Oddíl	Stránka
Seznam kabelů	CAB2	39
plán svorkovnic	TER	40

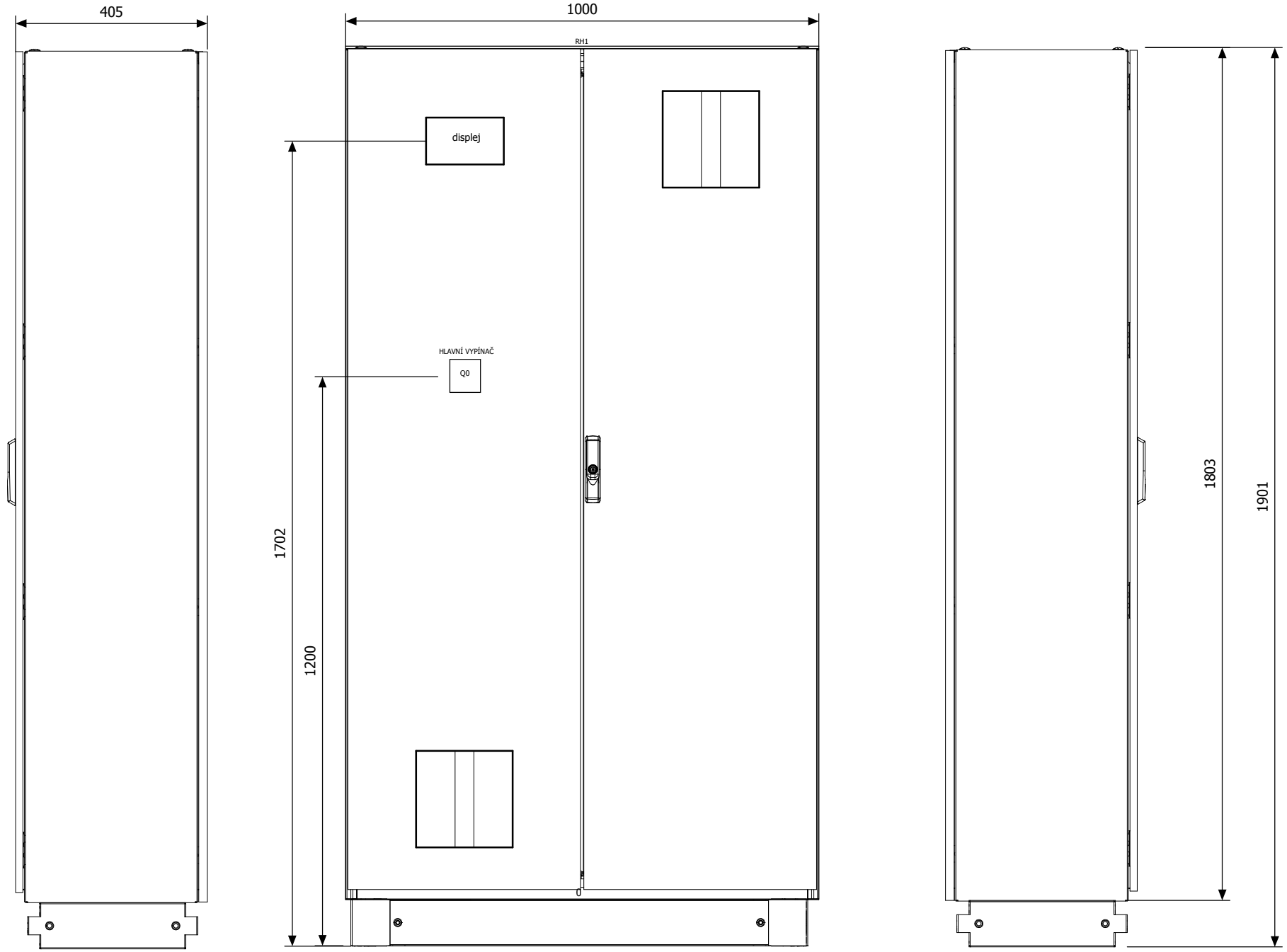

Skříň a dveře: ocelový plech
Montážní deska: ocelový plech
V odstínu podobném RAL 7035
vývody a přívod spodem

=LE+CON/3

4

			Datum	11.7.2025	Vodárna LOZORNO		Osazení vnější	= RM1	
			Zprac.					+ SCH	
			Zkontr.						List 3
Změna	Datum	Název	Pův.		Náhrada z	Nahrazeno čím			Strana 4 / 43

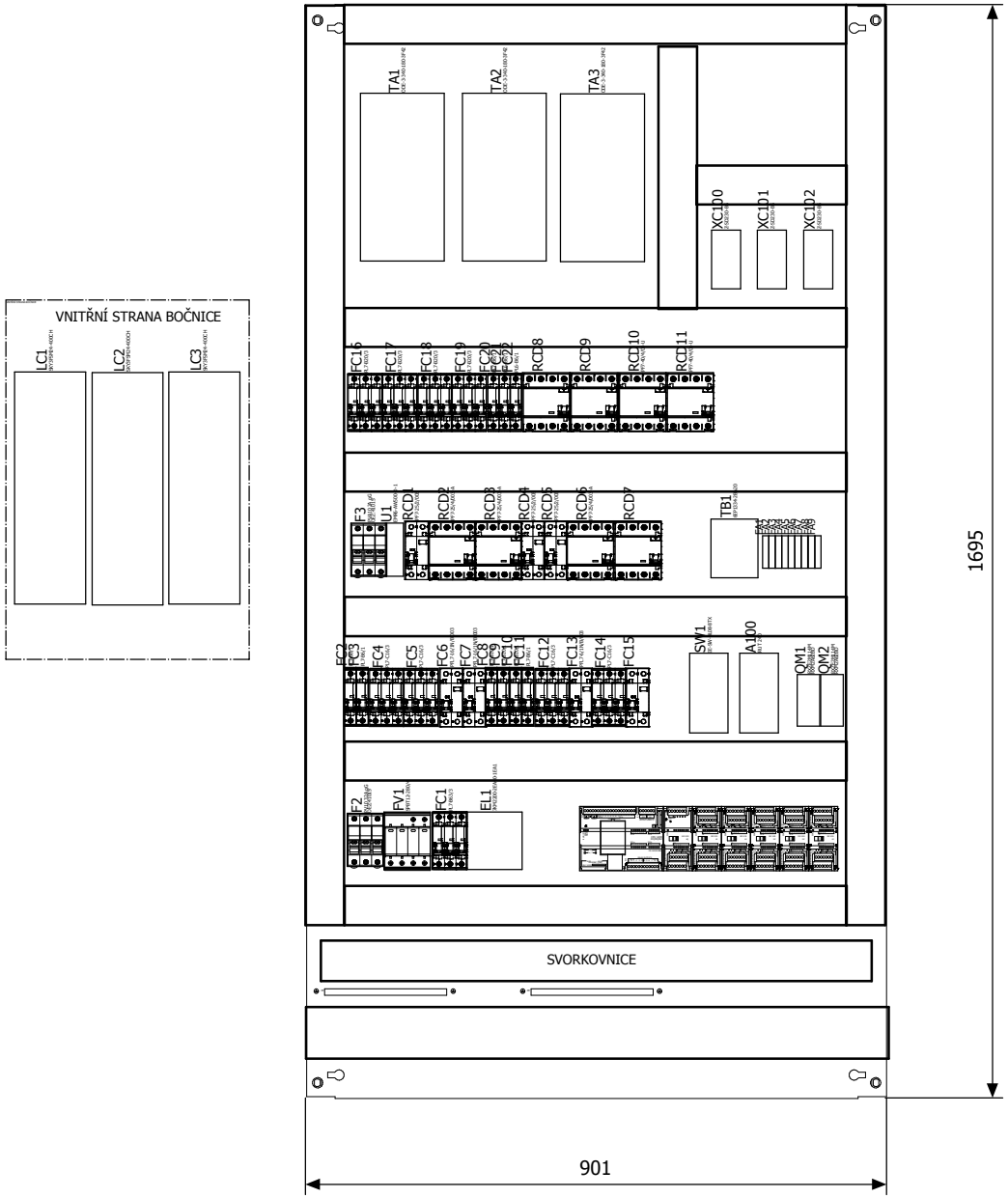

			Datum	21.7.2025	Vodárna LOZORNO		Osazení vnitřní	= RM1	
			Zprac.					+ SCH	
			Zkontr.						List 4
Změna	Datum	Název	Pův.		Náhrada z	Nahrazeno čím			Strana 5 / 43

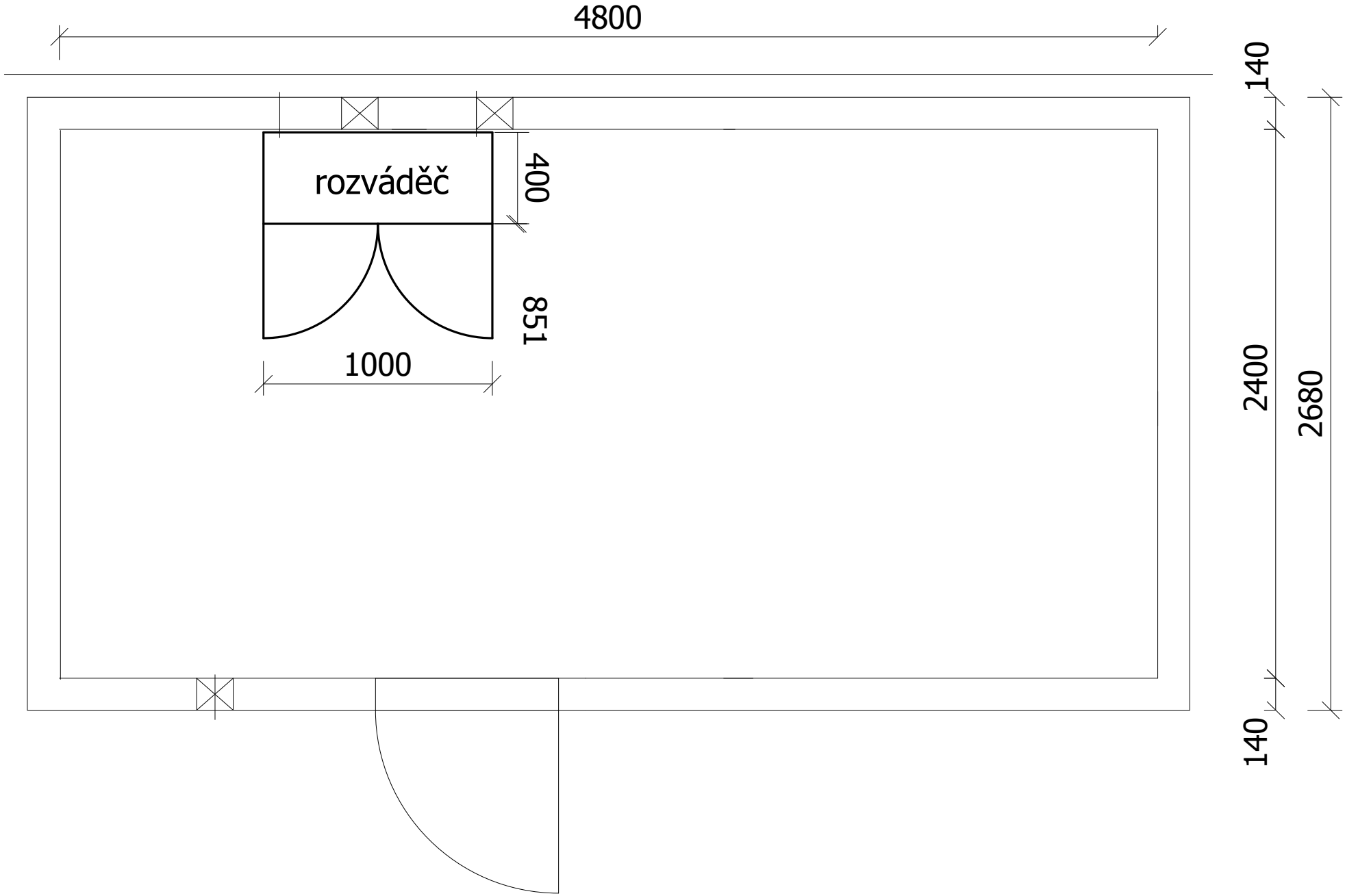

			Datum	21.7.2025	Vodárna LOZORNO		Umístění rozváděče		= RM1
			Zprac.						+ SCH
			Zkontr.						
Změna	Datum	Název	Pův.		Náhrada z	Nahrazeno čím			List 5
									Strana 6 / 43

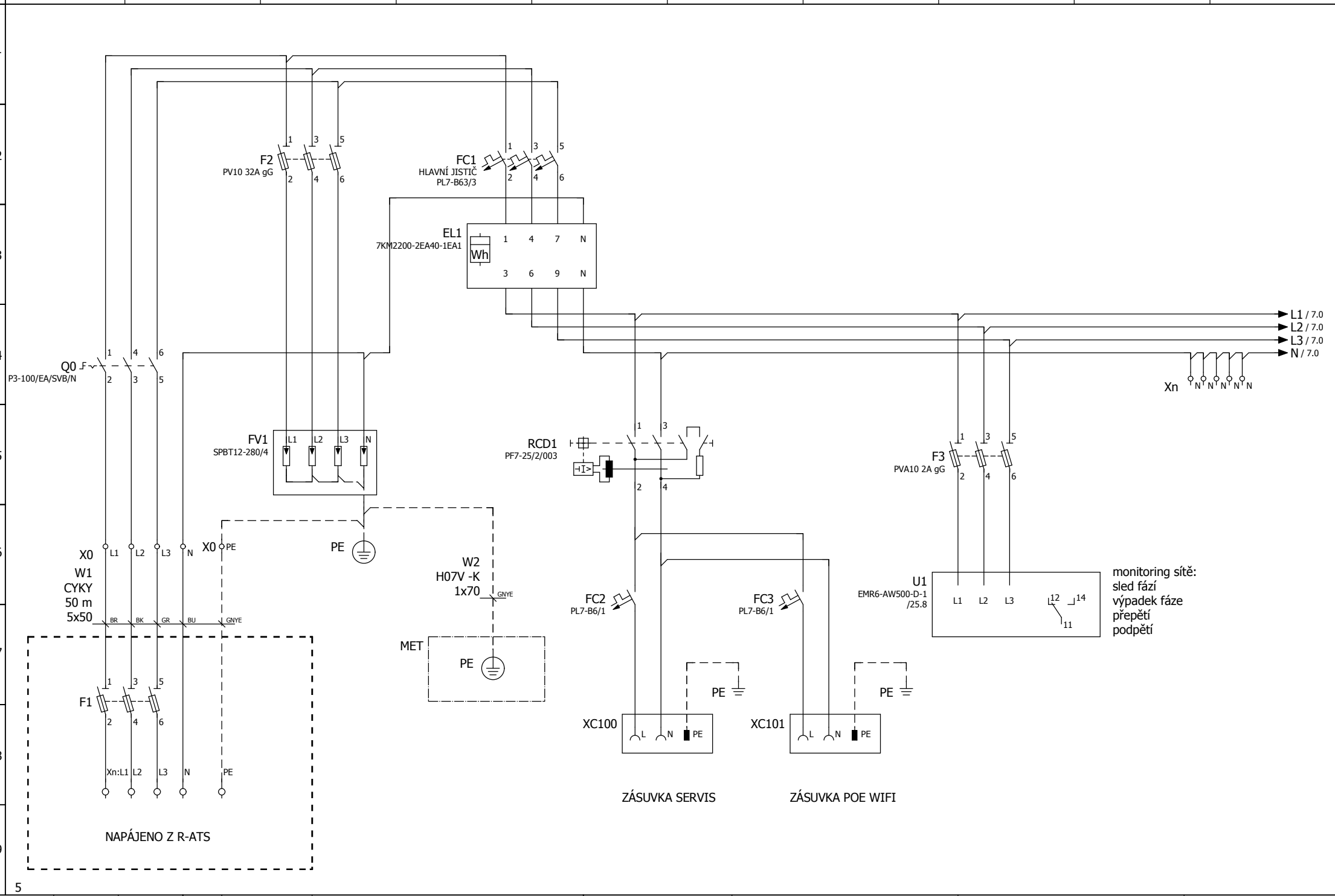

			Datum	11.7.2025	Vodárna LOZORNO		400V/230V AC napájení	= RM1	
			Zprac.					+ SCH	
			Zkontr.						List 6
Změna	Datum	Název	Pův.		Náhrada z	Nahrazeno čím			Strana 7 / 43

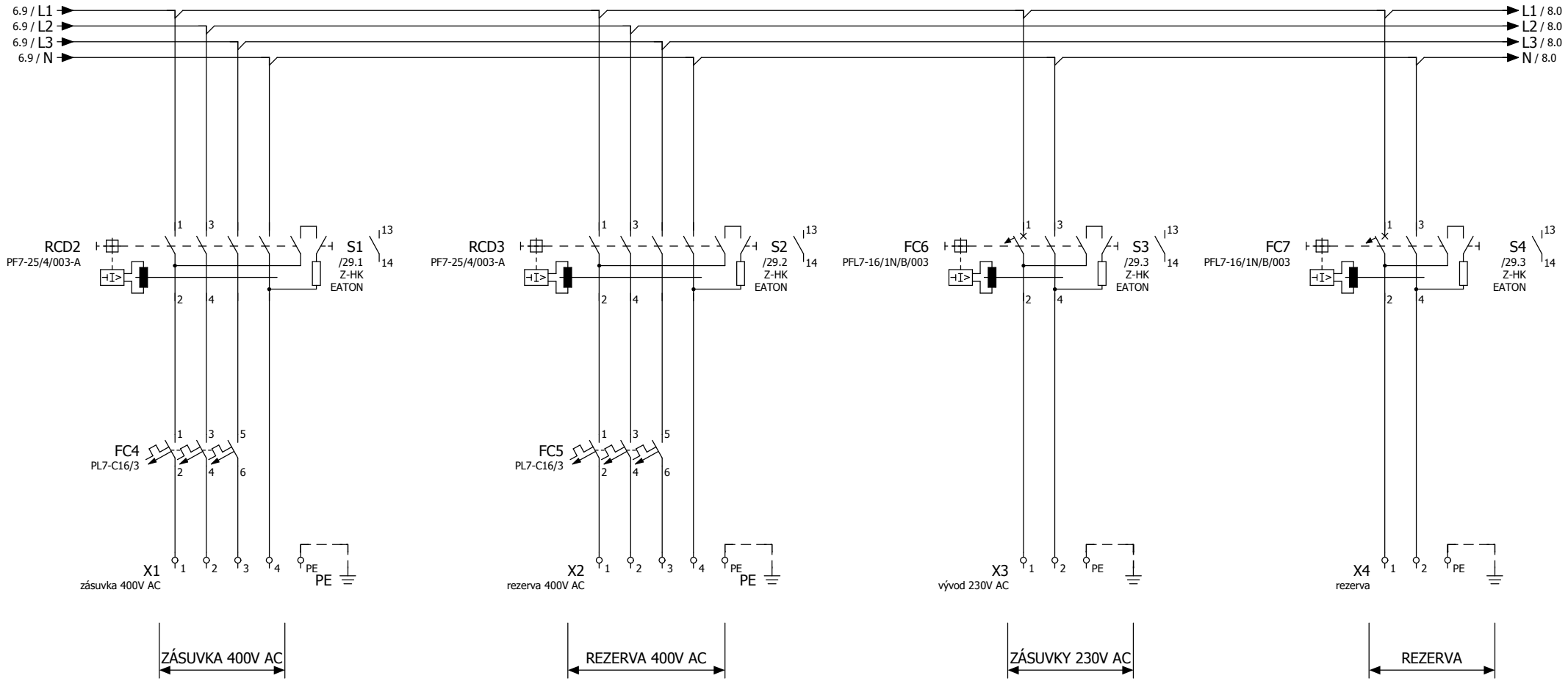

ZÁSUVKA 400V AC
NÁSTĚNNÁ MONTÁŽ

			Datum	18.7.2025	Vodárna LOZORNO		400V/230V AC vodárna	= RM1	
			Zprac.					+ SCH	
			Zkontr.						List 7
Změna	Datum	Název	Pův.		Náhrada z	Nahrazeno čím			Strana 8 / 43

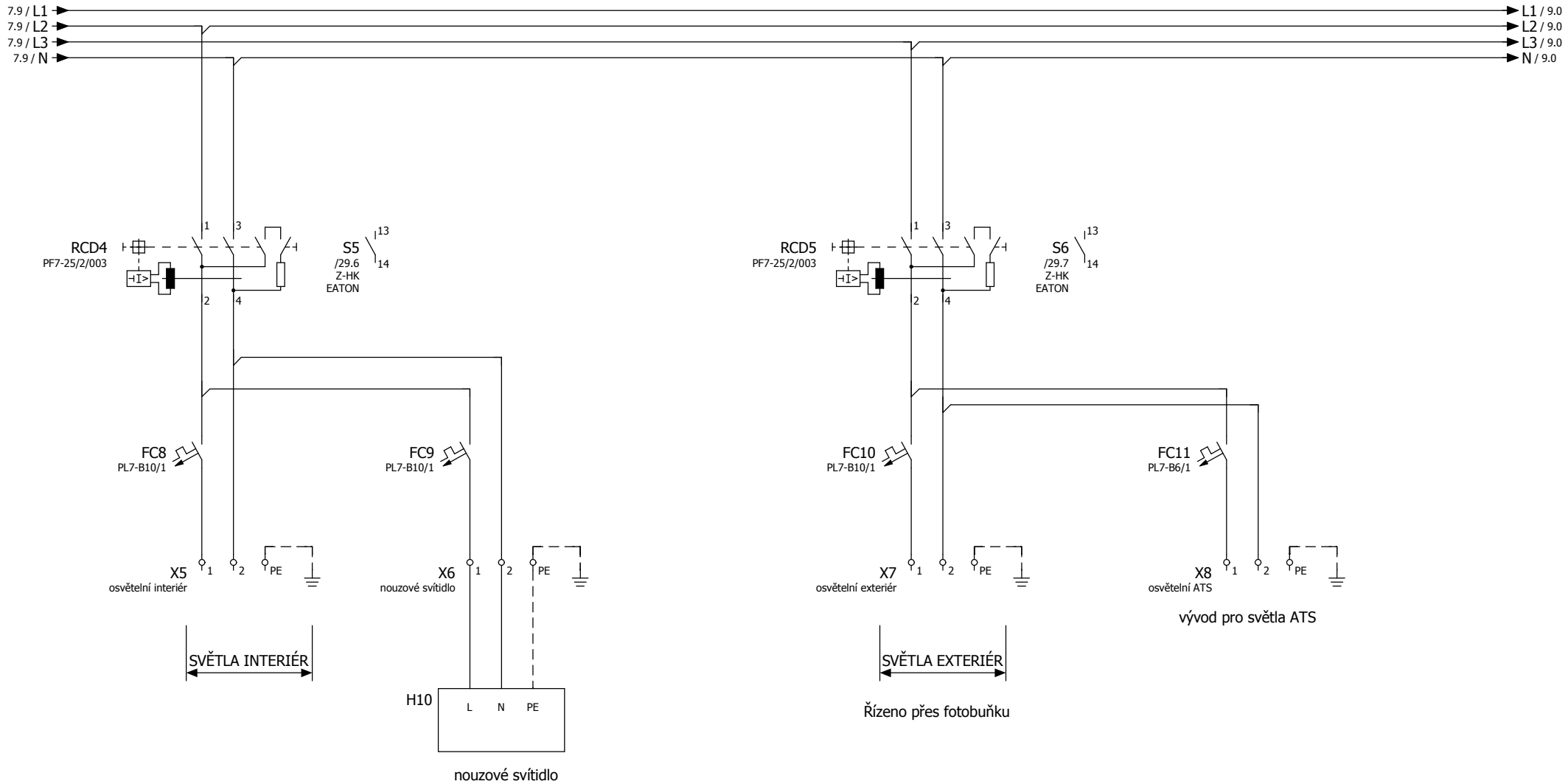

			Datum	11.7.2025	Vodárna LOZORNO		400V/230V AC vodárna		= RM1
			Zprac.						+ SCH
			Zkontr.						List 8
Změna	Datum	Název	Pův.		Náhrada z	Nahrazeno čím			Strana 9 / 43

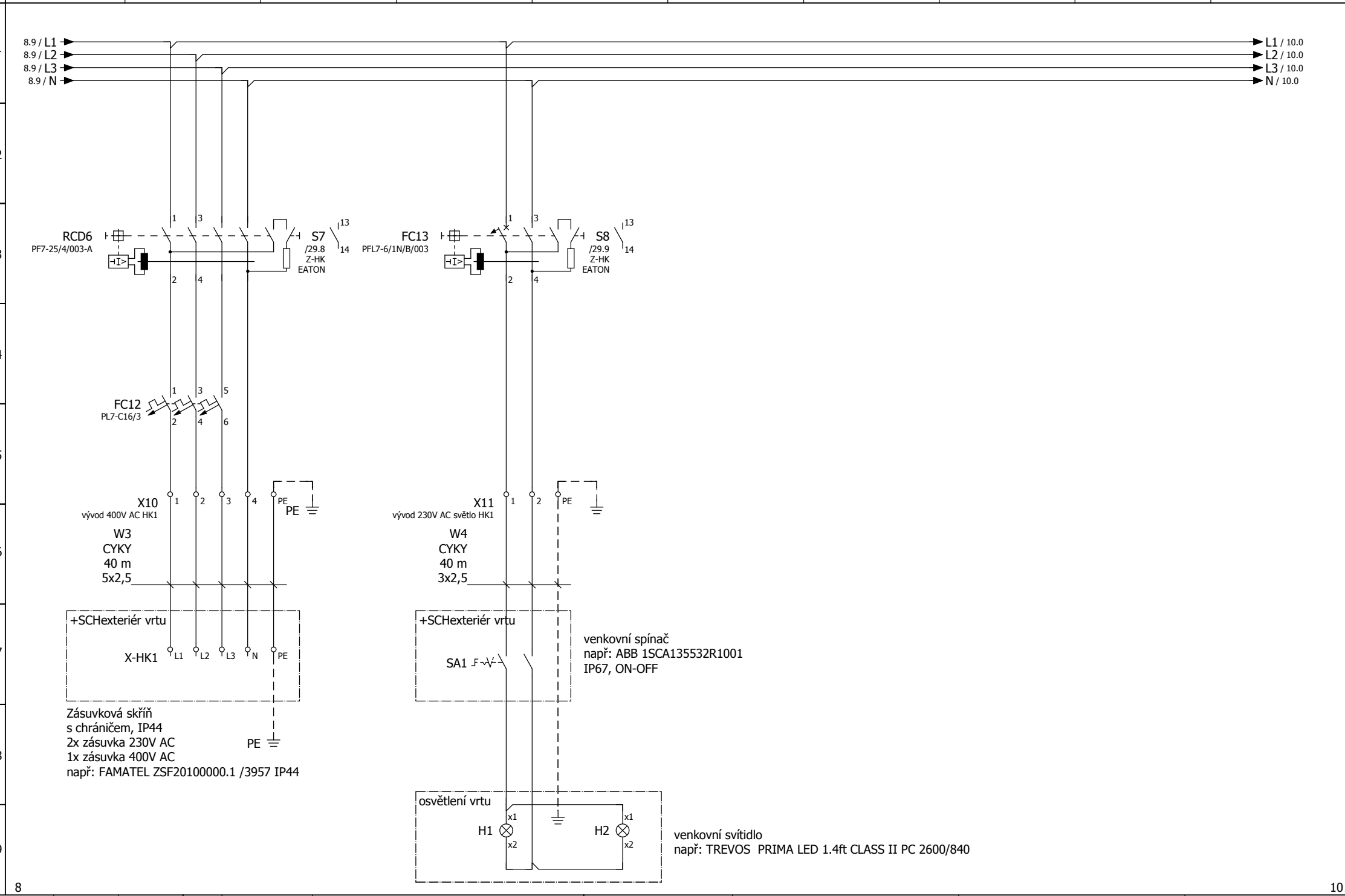

			Datum	18.7.2025	Vodárna LOZORNO		400V/230V AC vývod pro vrt HK1	= RM1	
			Zprac.					+ SCH	
			Zkontr.						List 9
Změna	Datum	Název	Pův.		Náhrada z	Nahrazeno čím			Strana 10 / 43

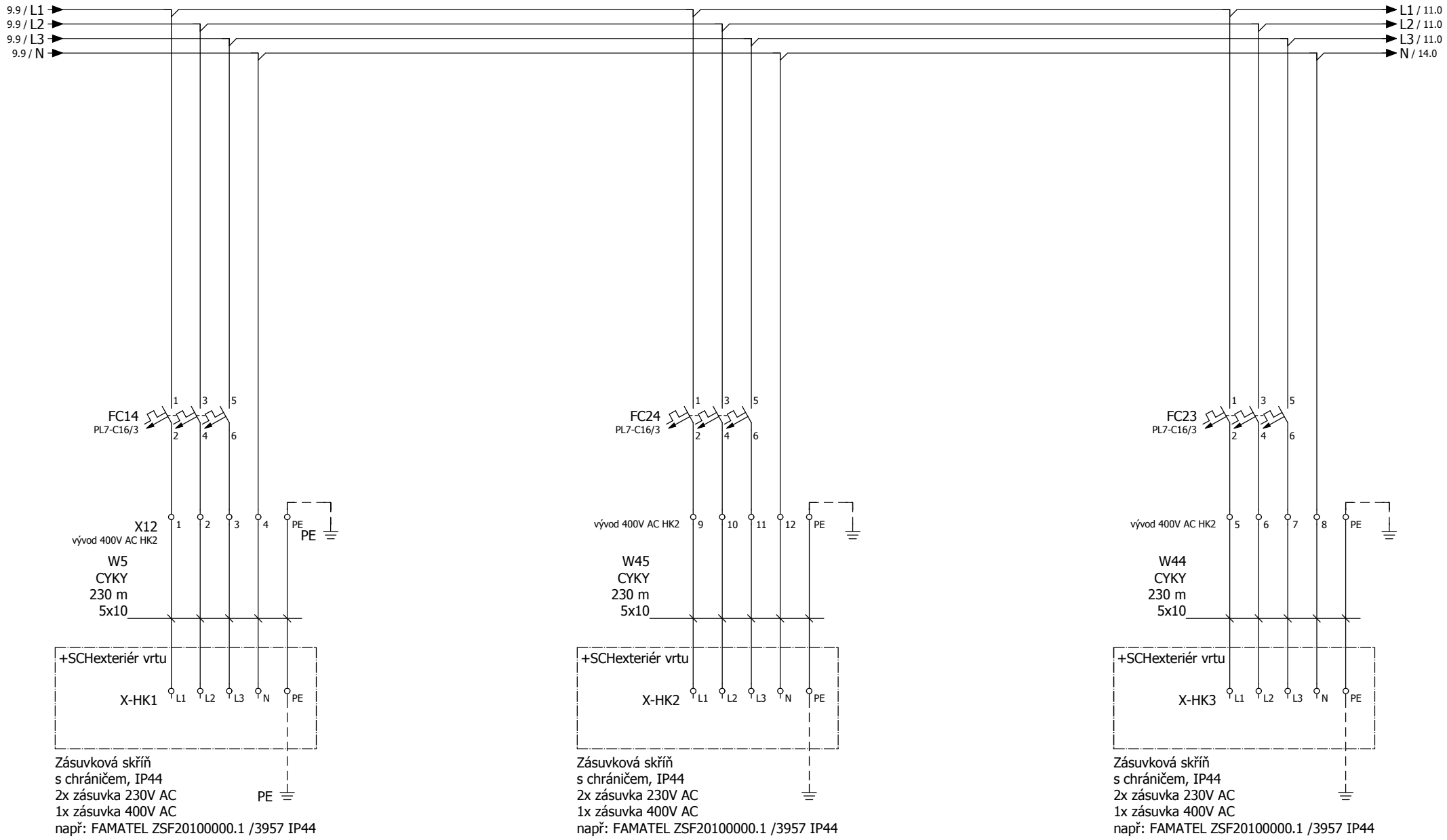

			Datum	18.7.2025	Vodárna LOZORNO		400V/230V AC vývod pro vrt HK2	= RM1
			Zprac.					+ SCH
			Zkontr.					List 10
Změna	Datum	Název	Pův.		Náhrada z	Nahrazeno čím		Strana 11 / 43

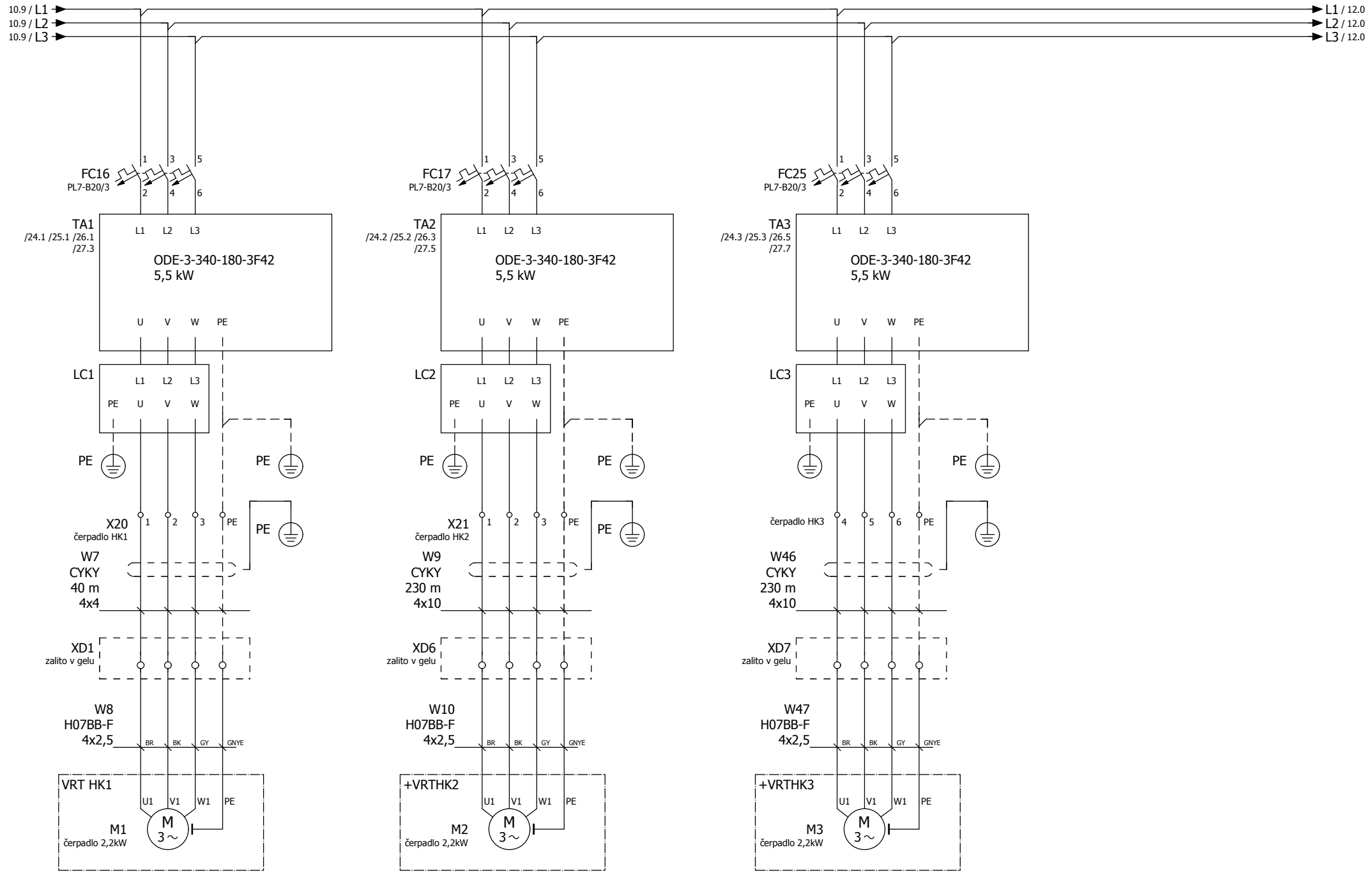

10

12

			Datum	18.7.2025	Vodárna LOZORNO	400V AC čerpadla ve vrtech	= RM1	
			Zprac.				+ SCH	
			Zkontr.					List 11
Změna	Datum	Název	Pův.		Náhrada z	Nahrazeno čím		Strana 12 / 43

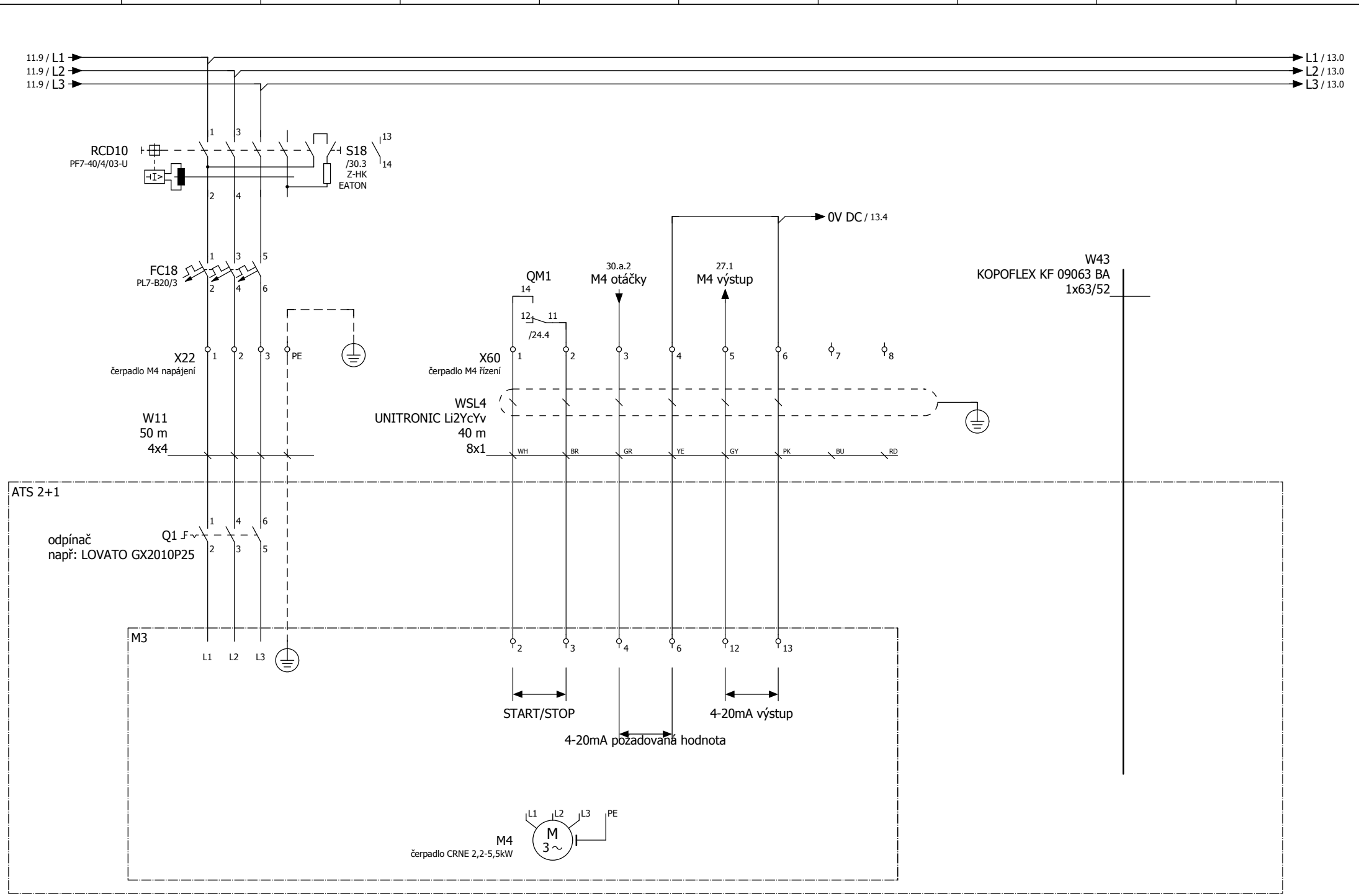

11

13

			Datum	21.7.2025	Vodárna LOZORNO		400V AC čerpadlo M4 v ATS	= RM1
			Zprac.					+ SCH
			Zkontr.					List 12
Změna	Datum	Název	Pův.		Náhrada z	Nahrazeno čím		Strana 13 / 43

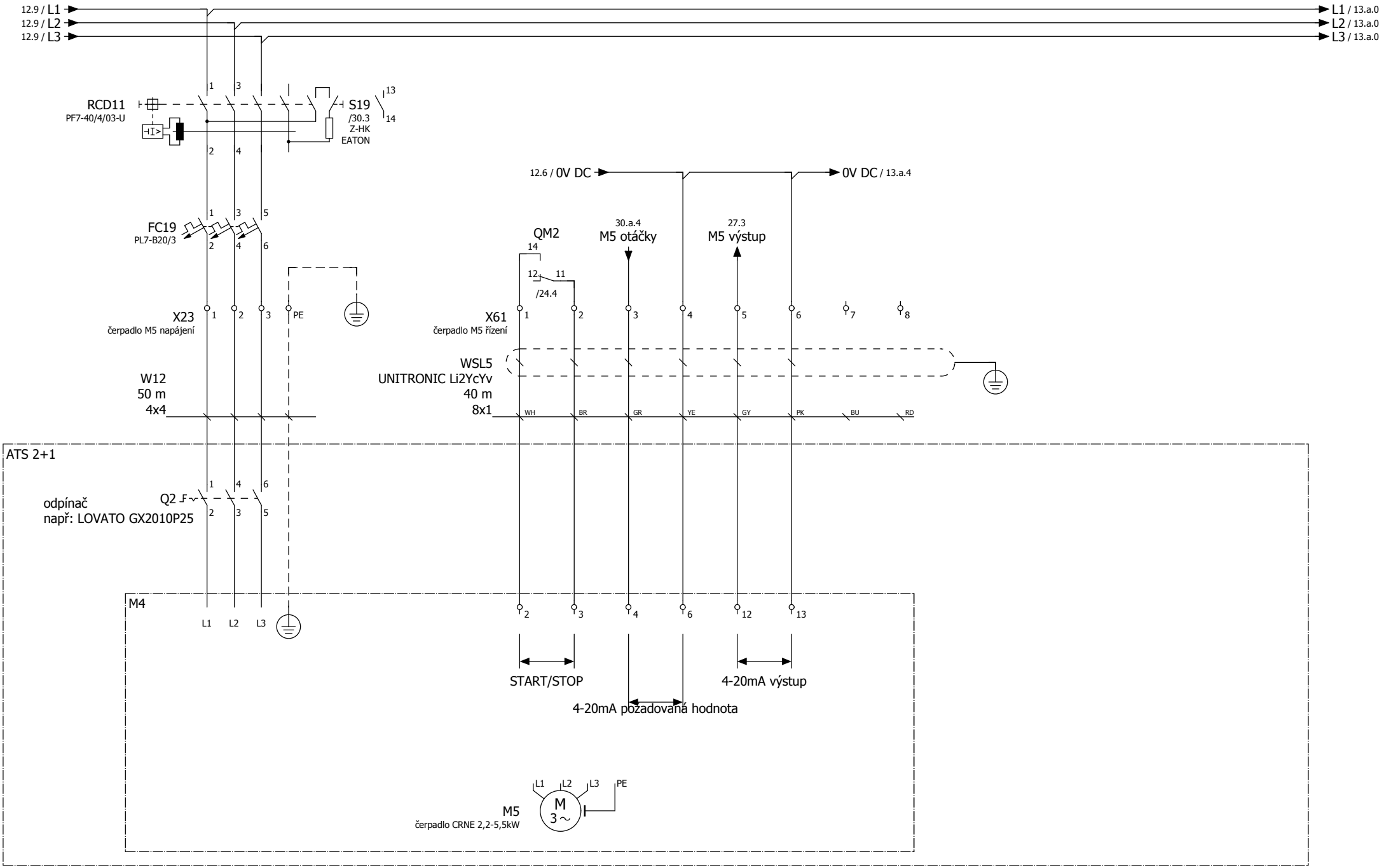

12

13.a

			Datum	21.7.2025	Vodárna LOZORNO		400V AC čerpadlo M5 v ATS	= RM1
			Zprac.					+ SCH
			Zkontr.					List 13
Změna	Datum	Název	Pův.		Náhrada z	Nahrazeno čím		Strana 14 / 43

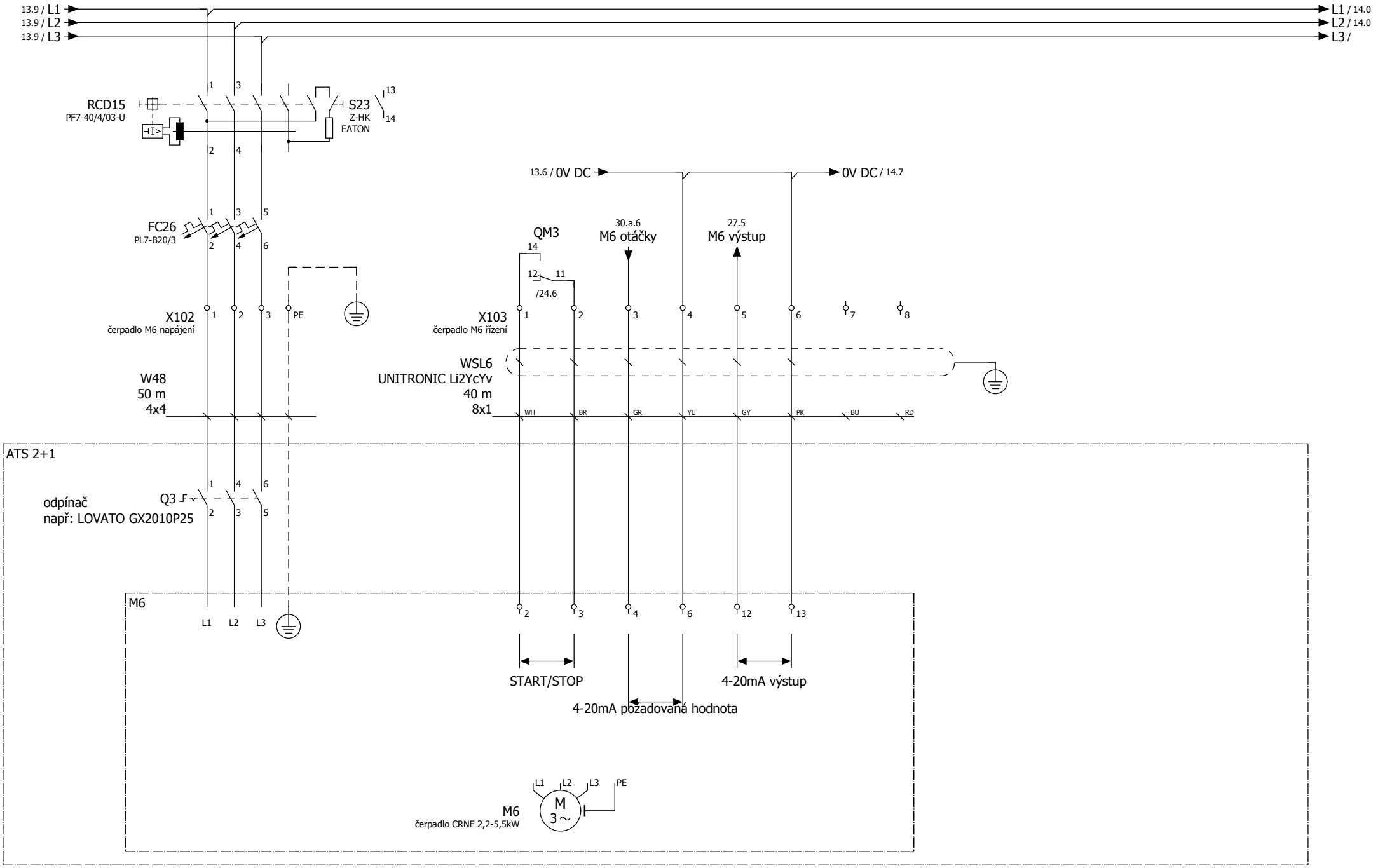

13

14

			Datum	21.7.2025	Vodárna LOZORNO		400V AC čerpadlo M6 v ATS	= RM1
			Zprac.					+ SCH
			Zkontr.					List 13.a
Změna	Datum	Název	Pův.		Náhrada z	Nahrazeno čím		Strana 15 / 43

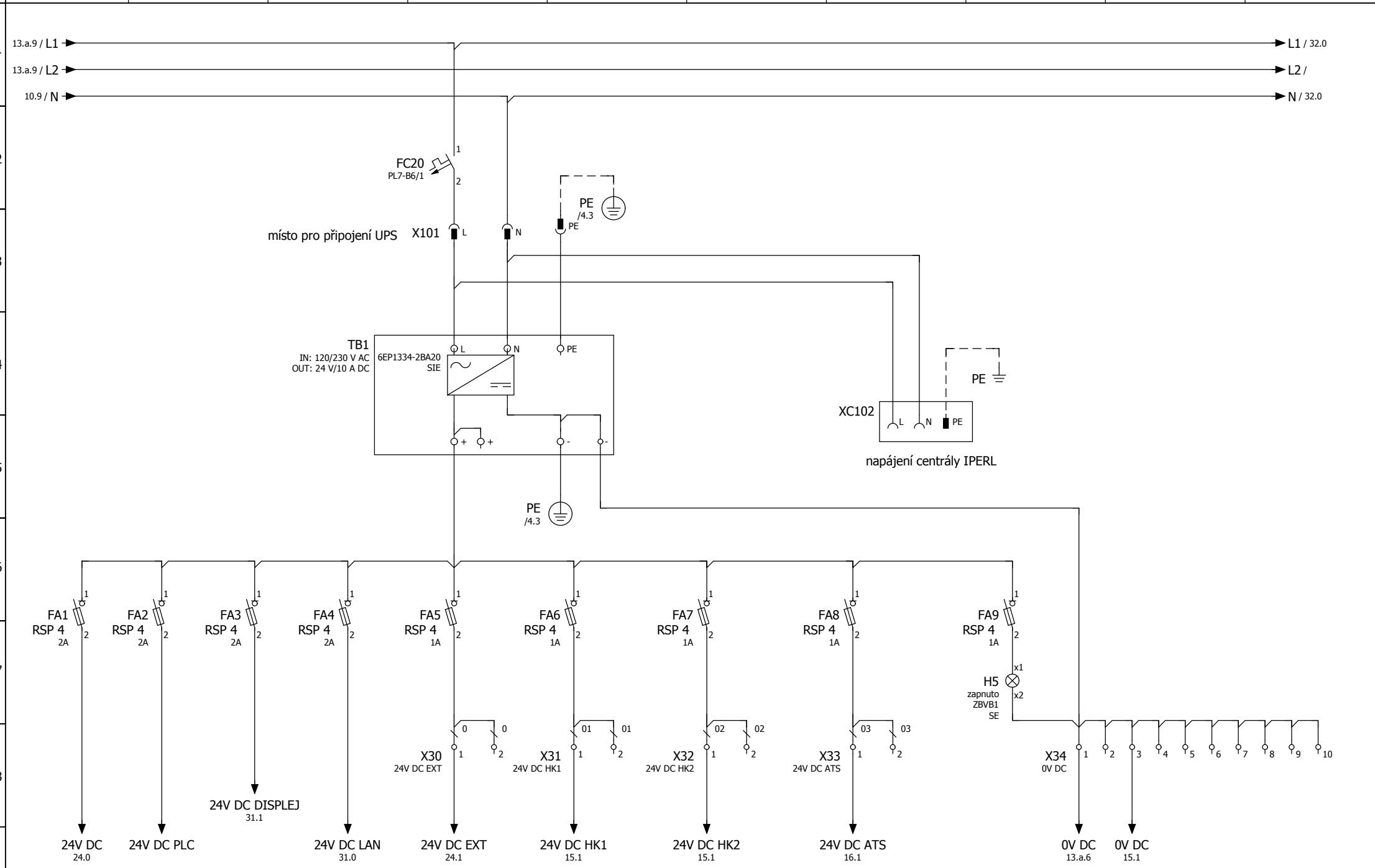

13.a

15

			Datum	18.7.2025	Vodárna LOZORNO		24V DC	= RM1	
			Zprac.					+ SCH	
			Zkontr.						List 14
Změna	Datum	Název	Pův.		Náhrada z	Nahrazeno čím			Strana 16 / 43

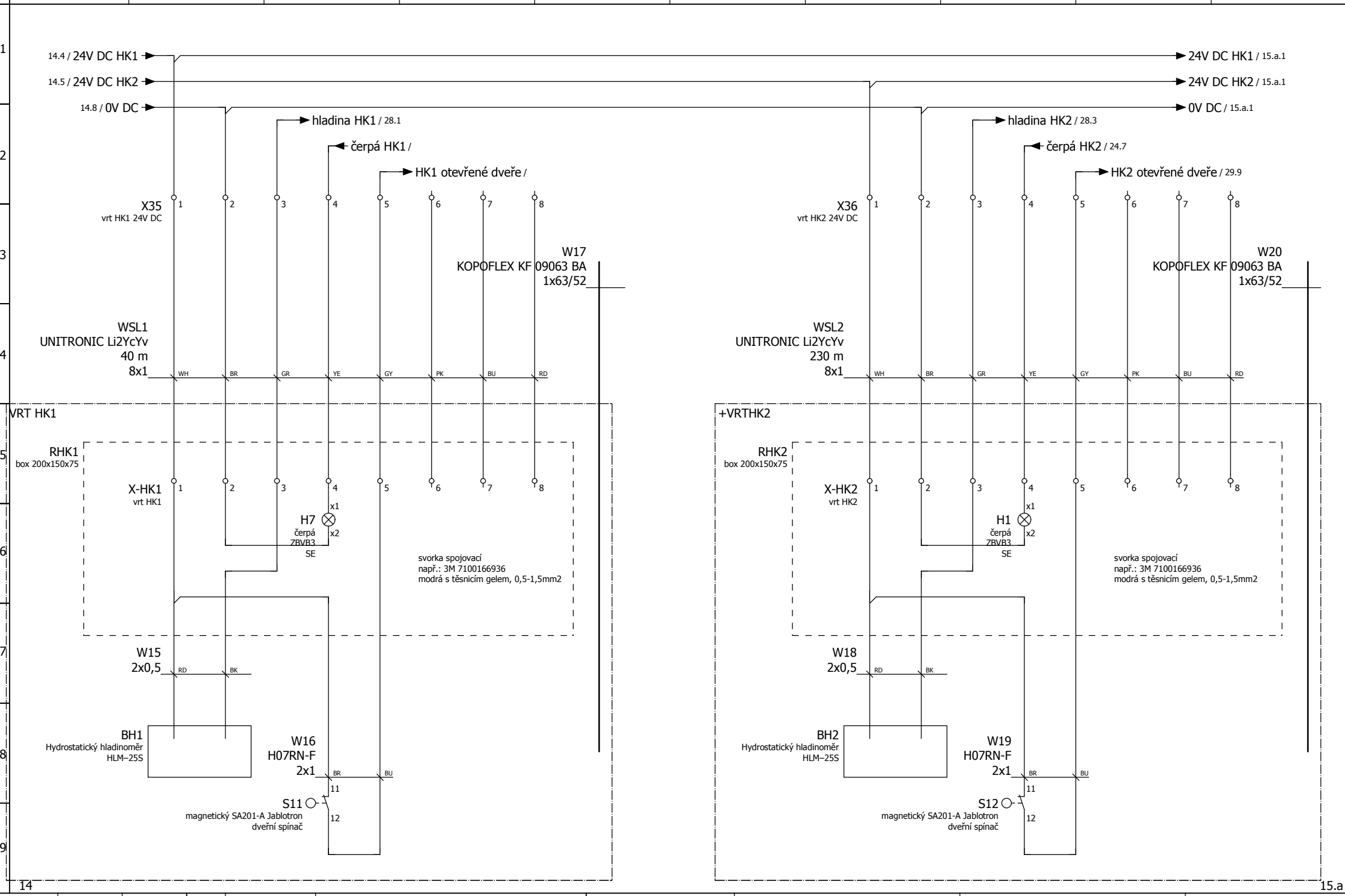

			Datum	18.7.2025	Vodárna LOZORNO		24V DC vrty	= RM1	
			Zprac.					+ SCH	
			Zkontr.						List 15
Změna	Datum	Název	Pův.		Náhrada z	Nahrazeno čím			Strana 17 / 43

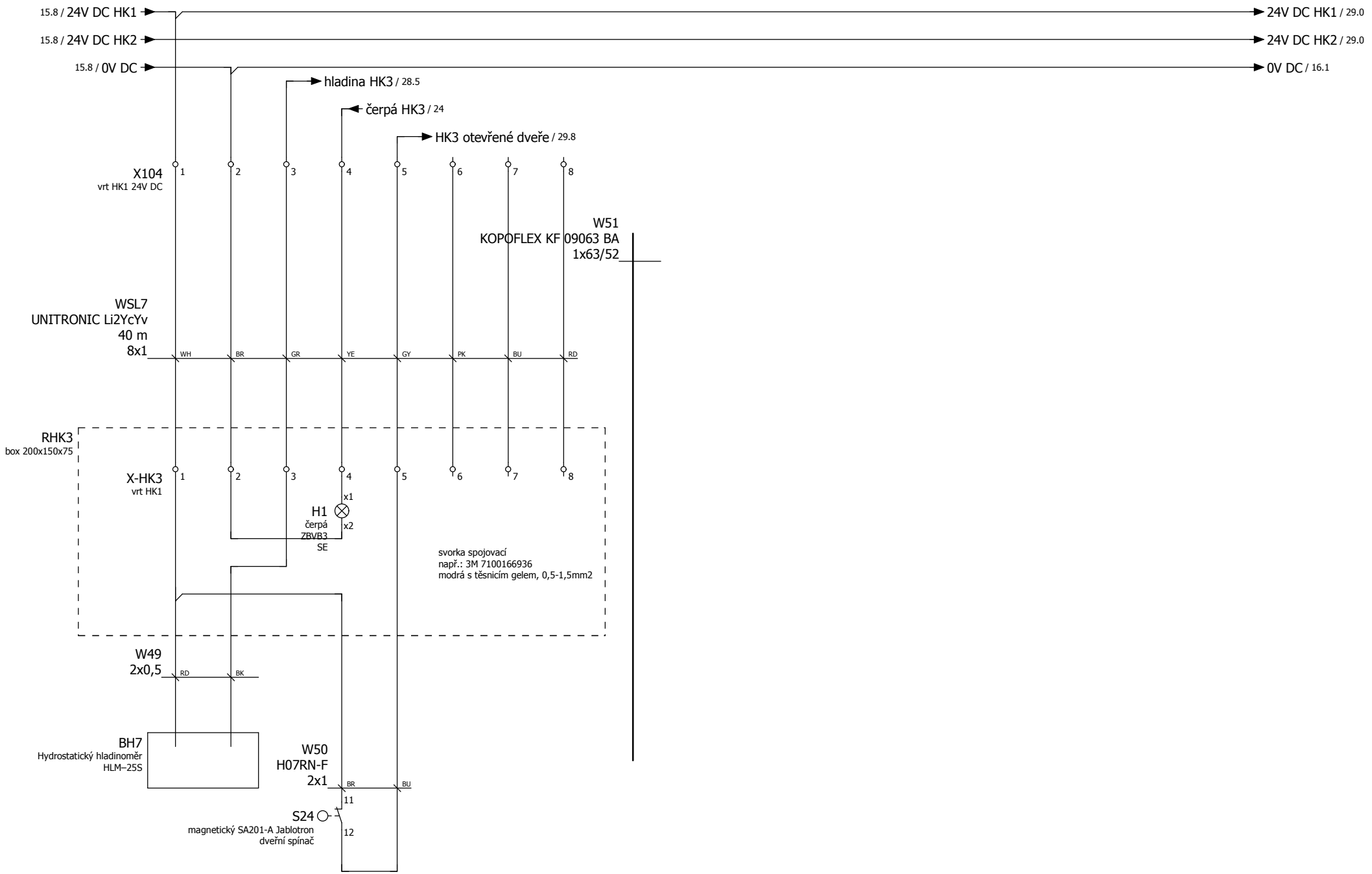

			Datum	21.7.2025	Vodárna LOZORNO		24V DC vrty	= RM1
			Zprac.					+ SCH
			Zkontr.					List 15.a
Změna	Datum	Název	Pův.		Náhrada z	Nahrazeno čím		Strana 18 / 43

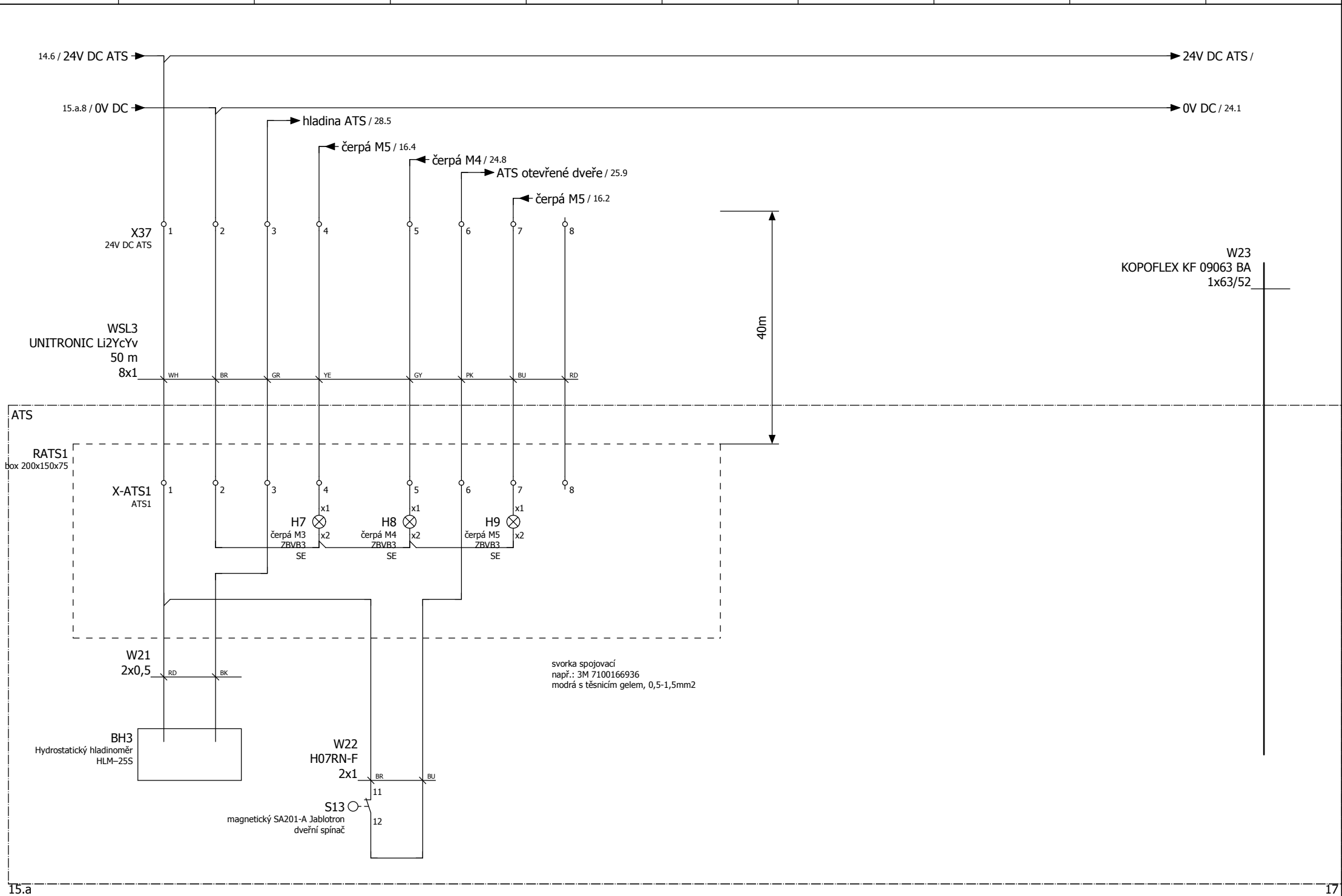

			Datum	21.7.2025	Vodárna LOZORNO		24V DC ATS	= RM1	
			Zprac.					+ SCH	
			Zkontr.						List 16
Změna	Datum	Název	Pův.		Náhrada z	Nahrazeno čím			Strana 19 / 43

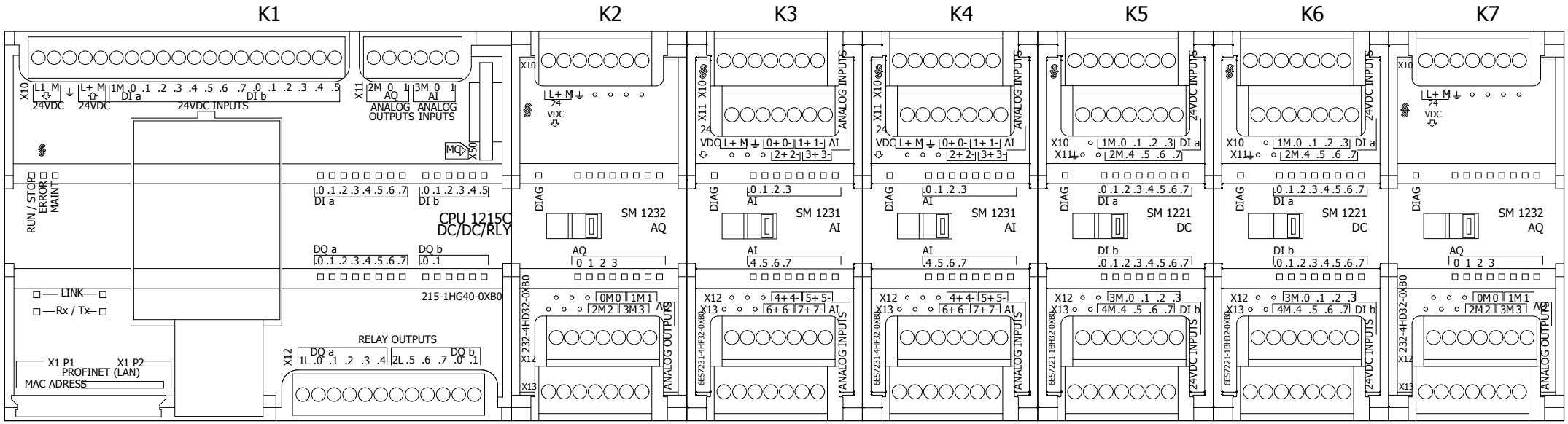

16

18

			Datum	21.7.2025	Vodárna LOZORNO	PLC sestava	= RM1	
			Zprac.				+ SCH	
			Zkontr.					List 17
Změna	Datum	Název	Pův.		Náhrada z	Nahrazeno čím		Strana 20 / 43

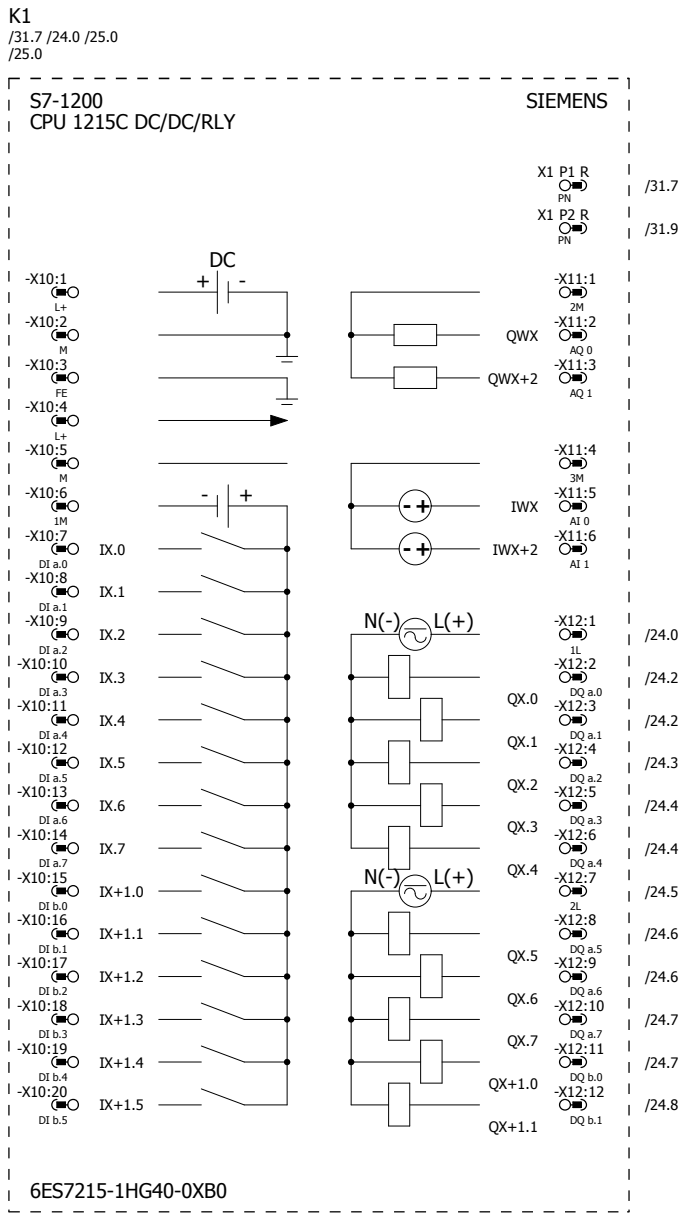

měnič TA1 připraven	-TA1-10	/25.1
měnič TA2 připraven	-TA2-10	/25.2
rezerva	-TA3-10	/25.3
rezerva		/25.5
rezerva	-X38:1	/25.6
rezerva	-X39:1	/25.7
sled fází nebo výpadek fáze	-U1:14	/25.8
vodoměr vrt HK1		/25.1
vodoměr vrt HK2		/25.2
vodoměr celkového odběru		/25.4
DDA1 chyba	-DDA1-A2:4	/25.5
DDA1 upozornění	-DDA1-A2:3	/25.6
tlakový spínač expanzní nádoby		/25.7
ATS otevřené dveře	-S13:12	/25.8

měnič TA1 stop/run
měnič TA2 stop/run
čerpadlo M3 stop/run
čerpadlo M4 stop/run
rezerva

DD1 dávka
čerpá HK1
čerpá HK2
čerpá M3
čerpá M4

			Datum	11.7.2025	Vodárna LOZORNO	PLC K1 přehled
			Zprac.			
			Zkontr.			
Změna	Datum	Název	Pův.		Náhrada z	Nahrazeno čím

= RM1
+ SCH
List 18
Strana 21 / 43

řízení otáček TA1

řízení otáček TA2

řízení otáček M3

řízení otáček M4

			Datum	11.7.2025	Vodárna LOZORNO		PLC K2 přehled	= RM1	
			Zprac.					+ SCH	
			Zkontr.						List 19
Změna	Datum	Název	Pův.		Náhrada z	Nahrazeno čím			Strana 22 / 43

K3
/27.0 /27.0

S7-1200 SIEMENS
SM1231 AI 8 x 13 Bit

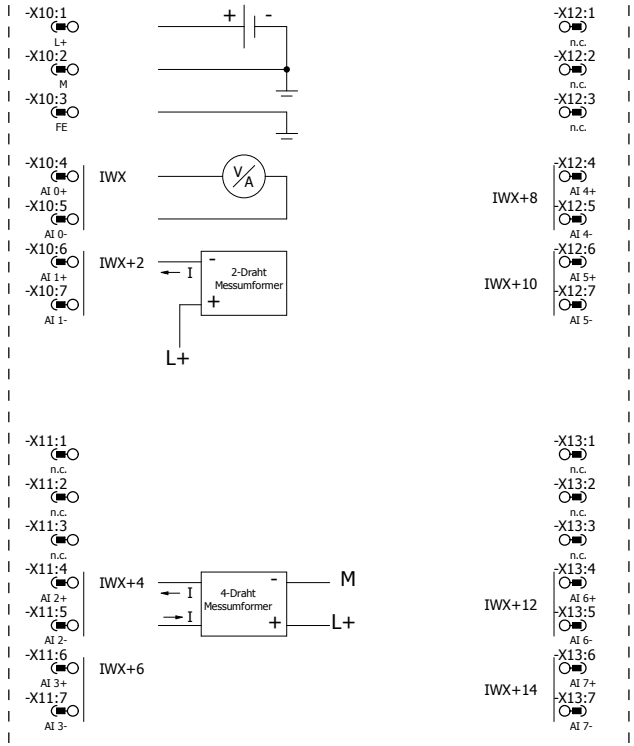

tlaková sonda -BH4 /27.1

otáčky čerpadla vrt HK1 -TA1-8 /27.3

otáčky čerpadla vrt HK2 -TA2-8 /27.5

otáčky čerpadla M3 -TA3-8 /27.7

otáčky čerpadla M4 /27.1 :12

rezerva /27.3 :12

rezerva /27.5 :12

rezerva /27.7

6ES7231-4HF32-0XB0

K4
/28.0 /28.0

S7-1200 SIEMENS
SM1231 AI 8 x 13 Bit

		/28.0	-X10:1 L+			-X12:1 n.c.			
		/28.1	-X10:2 M			-X12:2 n.c.			
		/28.1	-X10:3 FE			-X12:3 n.c.			
hladinoměr akum. nádrž 1	-BH4	/28.1	-X10:4 AI 0+	IWX		-X12:4 AI 4+	IWX+8	/28.1	-BH1	hladinoměr vrt HK1
		/28.2	-X10:5 AI 0-			-X12:5 AI 4-		/28.2		
hladinoměr akum nádrž 2	-BH6	/28.3	-X10:6 AI 1+	IWX+2	2-Draht Messumformer	-X12:6 AI 5+	IWX+10	/28.3	+VRT-BH2	hladinoměr vrt HK2
		/28.4	-X10:7 AI 1-			-X12:7 AI 5-		/28.4		
			-X11:1 n.c.			-X13:1 n.c.				
			-X11:2 n.c.			-X13:2 n.c.				
			-X11:3 n.c.			-X13:3 n.c.				
hladina ATS	-BH3	/28.5	-X11:4 AI 2+	IWX+4	4-Draht Messumformer	-X13:4 AI 6+	IWX+12	/28.5	-BH7	rezerva
		/28.6	-X11:5 AI 2-			-X13:5 AI 6-		/28.6		
rezerva		/28.7	-X11:6 AI 3+	IWX+6		-X13:6 AI 7+	IWX+14	/28.7	-X49:1	rezerva
		/28.7	-X11:7 AI 3-			-X13:7 AI 7-		/28.7		

6ES7231-4HF32-0XB0

			Datum	11.7.2025	Vodárna LOZORNO	PLC K4 přehled	= RM1	
			Zprac.				+ SCH	
			Zkontr.					List 21
Změna	Datum	Název	Pův.		Náhrada z	Nahrazeno čím		Strana 24 / 43

K5
/29.0 /29.0

S7-1200 SIEMENS
SM1221 DI 16 x 24 VDC

			-X10:1 n.c.			-X12:1 n.c.			
			-X10:2 n.c.			-X12:2 n.c.			
		/29.1	-X10:3 1M			-X12:3 3M	/29.1		
zásuvka 400V AC	-S1:14	/29.1	-X10:4 DI a.0	IX.0	IX+1.0	-X12:4 DI b.0	/29.1	-S9:14	vrt HK2 400V AC
osmóza	-S2:14	/29.2	-X10:5 DI a.1	IX.1	IX+1.1	-X12:5 DI b.1	/29.2	-S10:14	vrt HK2 světlo
zásuvka	-S3:14	/29.3	-X10:6 DI a.2	IX.2	IX+1.2	-X12:6 DI b.2	/29.3	-S10:13	24V DC OK
rezerva	-S4:14	/29.3	-X10:7 DI a.3	IX.3	IX+1.3	-X12:7 DI b.3	/29.3		24V DC EXT OK
		/29.4	-X11:1 FE			-X13:1 n.c.			
			-X11:2 n.c.			-X13:2 n.c.			
		/29.6	-X11:3 2M			-X13:3 4M	/29.6		
světla interiér	-S5:14	/29.6	-X11:4 DI a.4	IX.4	IX+1.4	-X13:4 DI b.4	/29.6	-BH7	24V DC HK1 OK
světla exteriér	-S6:14	/29.7	-X11:5 DI a.5	IX.5	IX+1.5	-X13:5 DI b.5	/29.7	+VRT-BH2	24V DC HK2 OK
vrt HK1 400V AC	-S7:14	/29.8	-X11:6 DI a.6	IX.6	IX+1.6	-X13:6 DI b.6	/29.8	-S24:12	HK1 otevřené dveře
vrt HK1 světlo	-S8:14	/29.9	-X11:7 DI a.7	IX.7	IX+1.7	-X13:7 DI b.7	/29.9	+VRT-S12:12	HK2 otevřené dveře

6ES7221-1BH32-0XB0

			Datum	11.7.2025	Vodárna LOZORNO	PLC K5 přehled	= RM1	
			Zprac.				+ SCH	
			Zkontr.					List 22
Změna	Datum	Název	Pův.		Náhrada z	Nahrazeno čím		Strana 25 / 43

K6
/30.0 /30.0

S7-1200 SIEMENS
SM1221 DI 16 x 24 VDC

		/30.1	-X10:1 n.c.			-X12:1 n.c.		
			-X10:2 n.c.			-X12:2 n.c.		
		/30.1	-X10:3 1M			-X12:3 3M	/30.1	
vrt HK1 výpadek RCD čerpadla	-S16:14	/30.1	-X10:4 DI a.0	IX.0	IX+1.0	-X12:4 DI b.0	/30.1	rezerva
vrt HK2 výpadek RCD čerpadla	-S17:14	/30.2	-X10:5 DI a.1	IX.1	IX+1.1	-X12:5 DI b.1	/30.2	rezerva
ATS výpadek RCD čerpadla M3	-S18:14	/30.3	-X10:6 DI a.2	IX.2	IX+1.2	-X12:6 DI b.2	/30.3	rezerva
ATS výpadek RCD čerpadla M4	-S19:14	/30.3	-X10:7 DI a.3	IX.3	IX+1.3	-X12:7 DI b.3	/30.3	rezerva
		/30.4	-X11:1 FE			-X13:1 n.c.		
			-X11:2 n.c.			-X13:2 n.c.		
		/30.6	-X11:3 2M			-X13:3 4M	/30.6	
rezerva	-S19:13	/30.6	-X11:4 DI a.4	IX.4	IX+1.4	-X13:4 DI b.4	/30.6	rezerva
rezerva	-K6:-X11:4	/30.7	-X11:5 DI a.5	IX.5	IX+1.5	-X13:5 DI b.5	/30.7	rezerva
rezerva	-K6:-X11:5	/30.8	-X11:6 DI a.6	IX.6	IX+1.6	-X13:6 DI b.6	/30.8	rezerva
rezerva	-K6:-X11:6	/30.9	-X11:7 DI a.7	IX.7	IX+1.7	-X13:7 DI b.7	/30.9	rezerva

6ES7221-1BH32-0XB0

			Datum	11.7.2025	Vodárna LOZORNO	PLC K6 přehled	= RM1	
			Zprac.				+ SCH	
			Zkontr.					List 23
Změna	Datum	Název	Pův.		Náhrada z	Nahrazeno čím		Strana 26 / 43

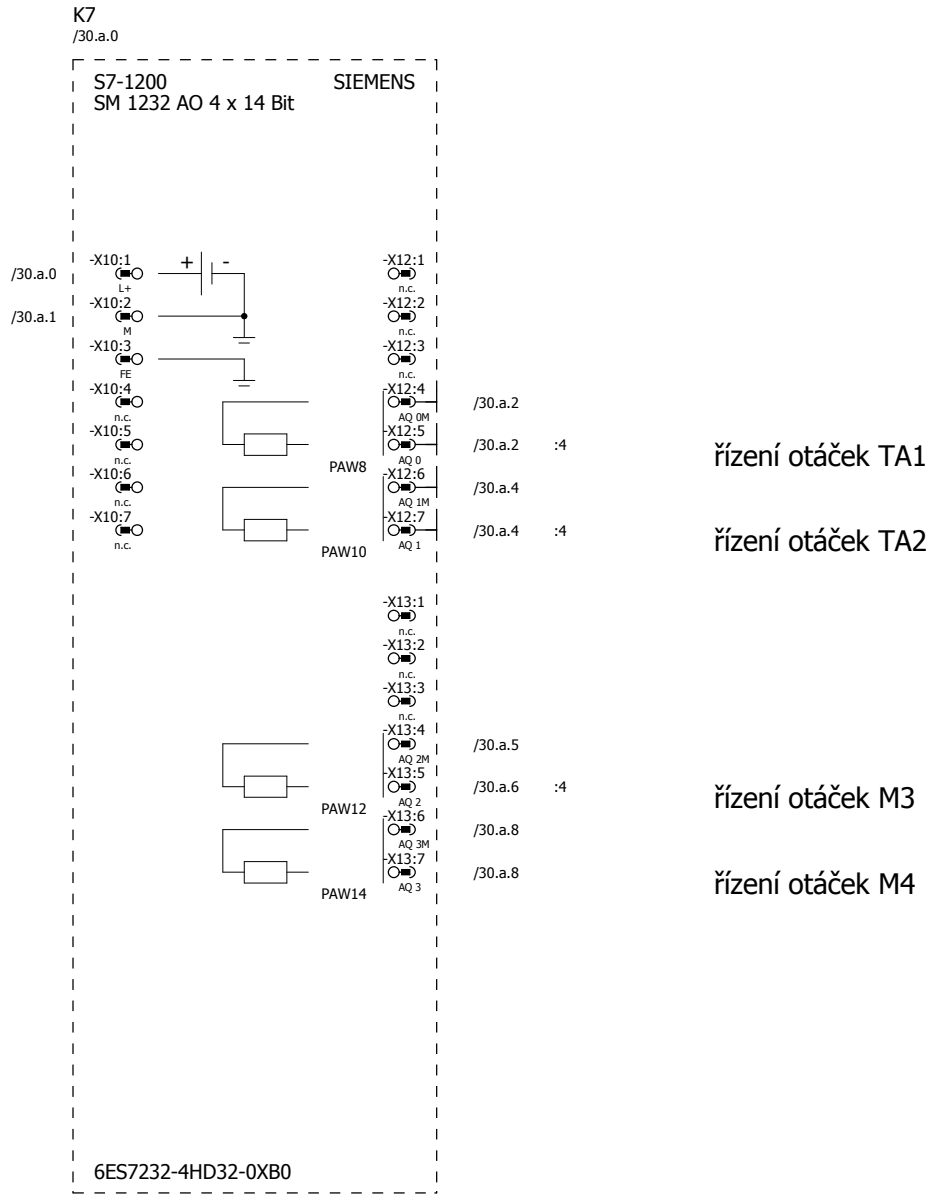

řízení otáček TA1

řízení otáček TA2

řízení otáček M3

řízení otáček M4

			Datum	21.7.2025	Vodárna LOZORNO		PLC K7 přehled		= RM1
			Zprac.						+ SCH
			Zkontr.						List 23.a
Změna	Datum	Název	Pův.		Náhrada z	Nahrazeno čím			Strana 27 / 43

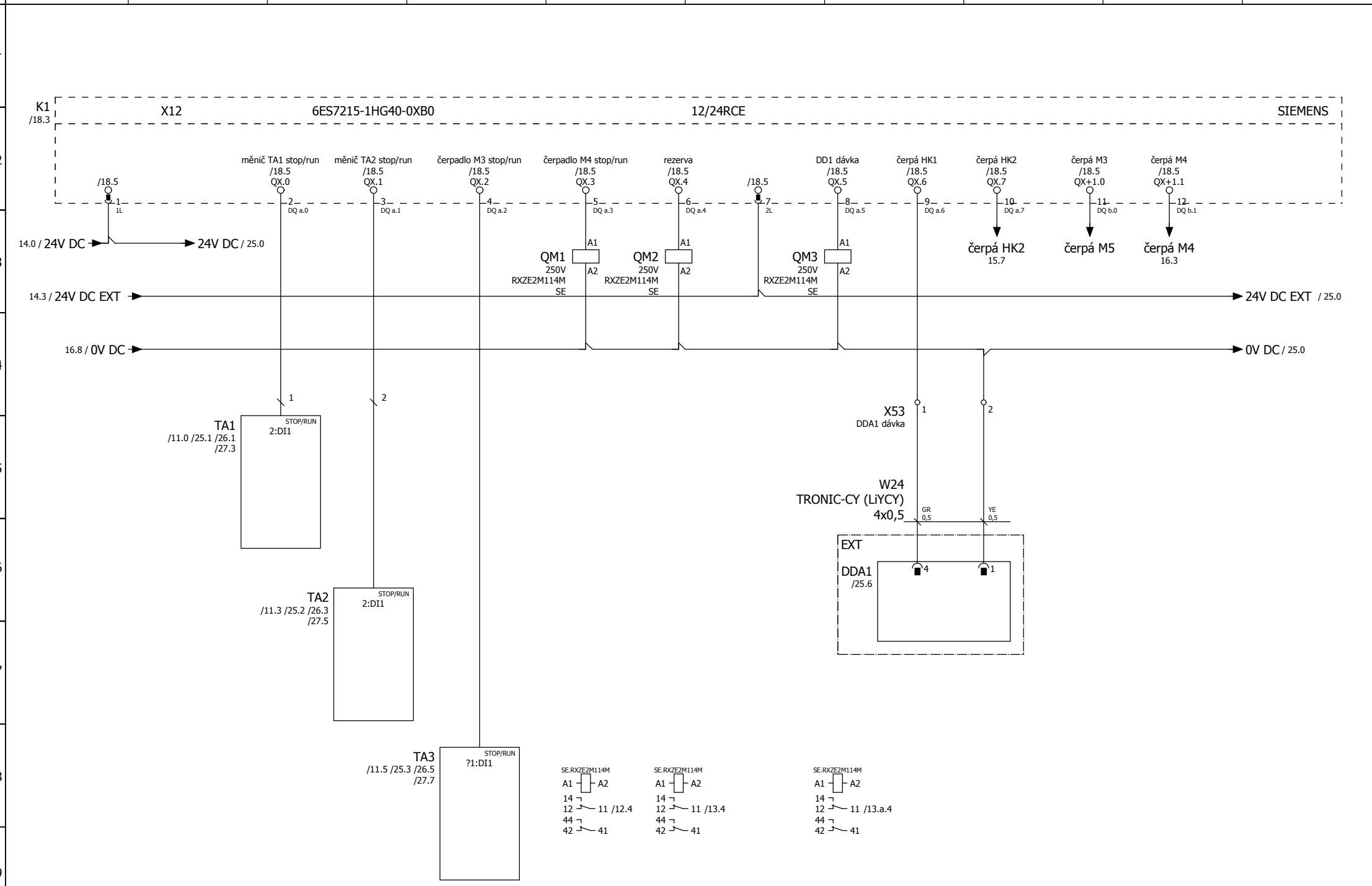

23.a

25

			Datum	21.7.2025	Vodárna LOZORNO		Výstupní karta K1 - měniče	= RM1
			Zprac.					+ SCH
			Zkontr.					List 24
Změna	Datum	Název	Pův.		Náhrada z	Nahrazeno čím		Strana 28 / 43

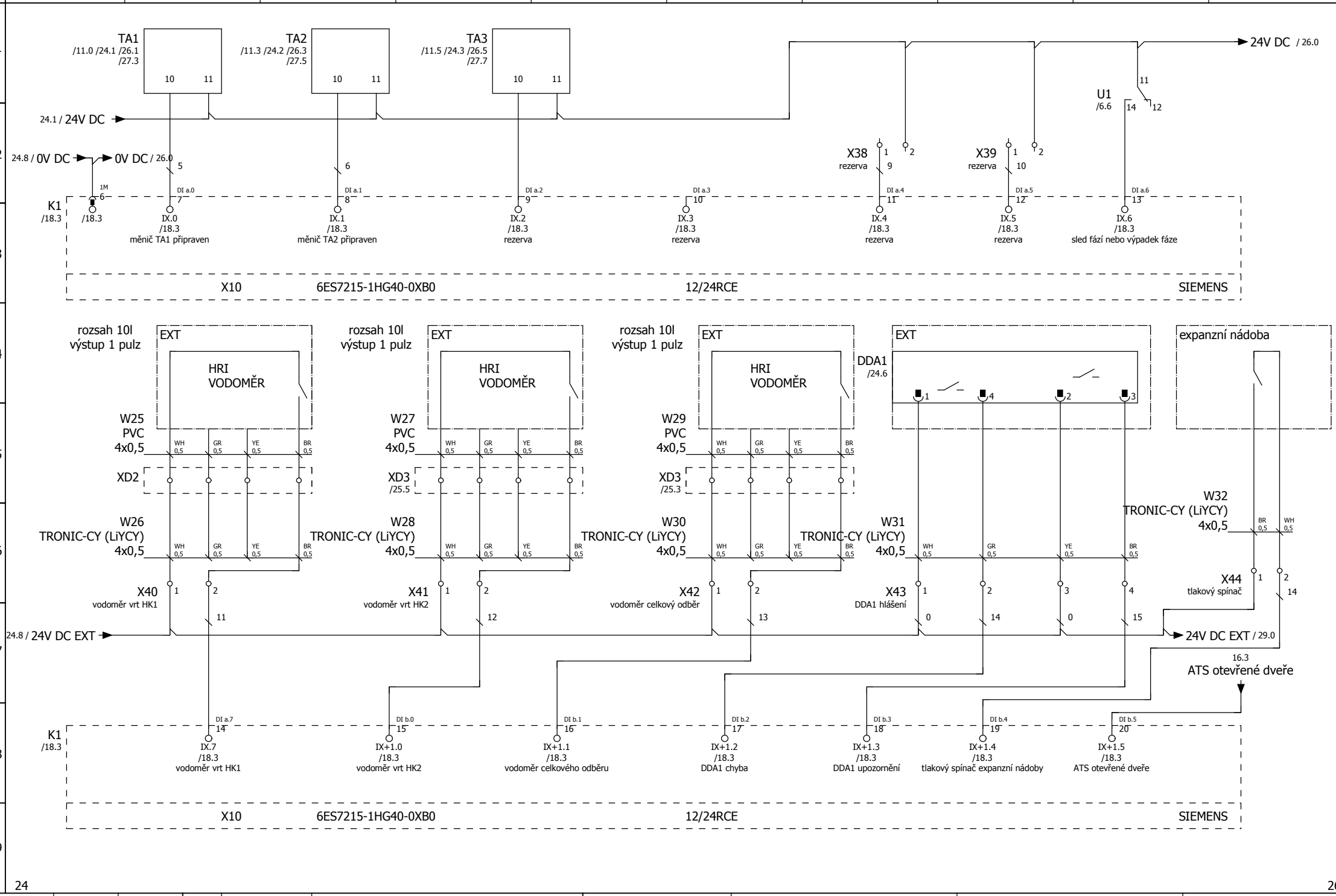

			Datum	21.7.2025	Vodárna LOZORNO	Vstupní karta K1 - měniče,vodoměry, DDA	= RM1	
			Zprac.				+ SCH	
			Zkontr.					List 25
Změna	Datum	Název	Pův.		Náhrada z	Nahrazeno čím		Strana 29 / 43

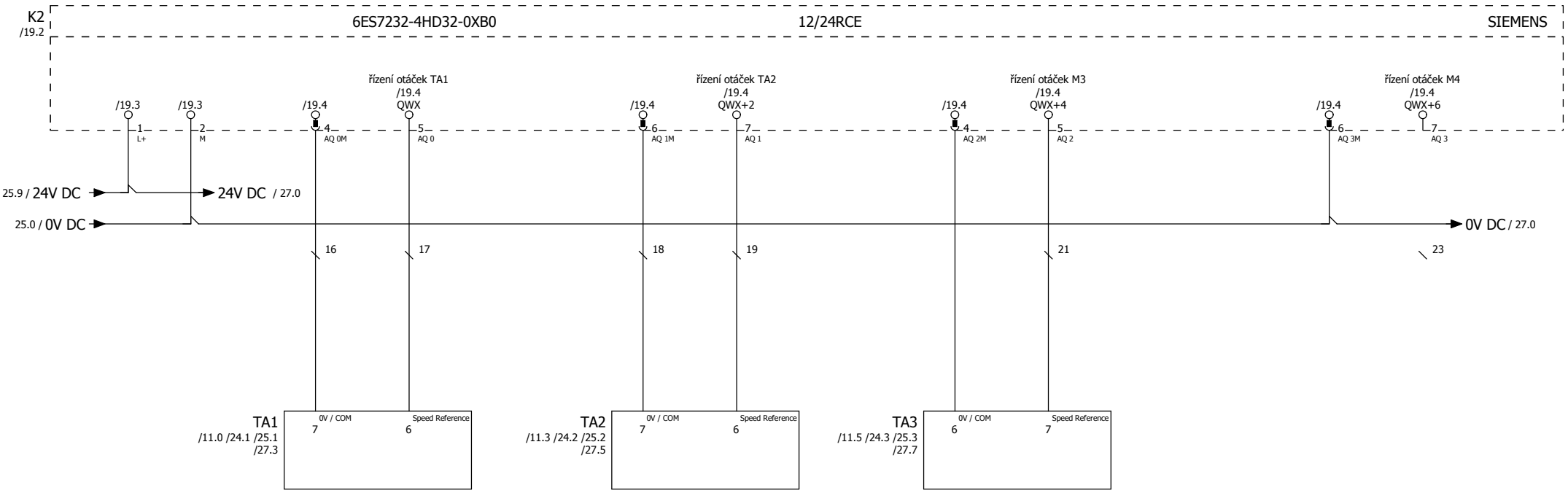

			Datum	21.7.2025	Vodárna LOZORNO		Výstupní karta K2 - řízení měničů		= RM1
			Zprac.						+ SCH
			Zkontr.						List 26
Změna	Datum	Název	Pův.		Náhrada z	Nahrazeno čím			Strana 30 / 43

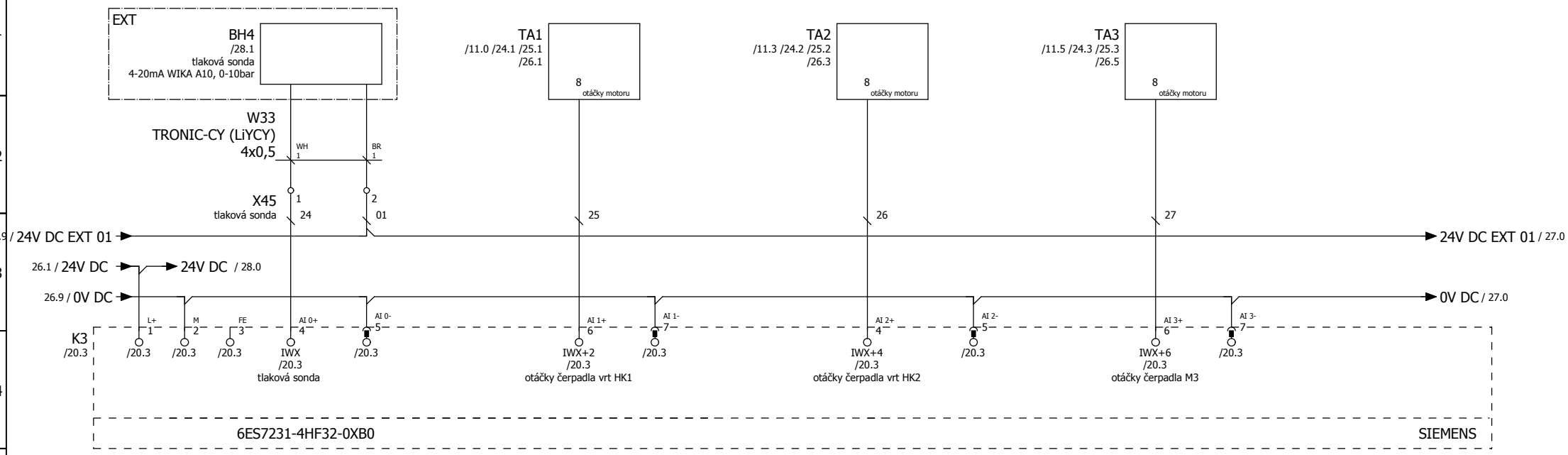

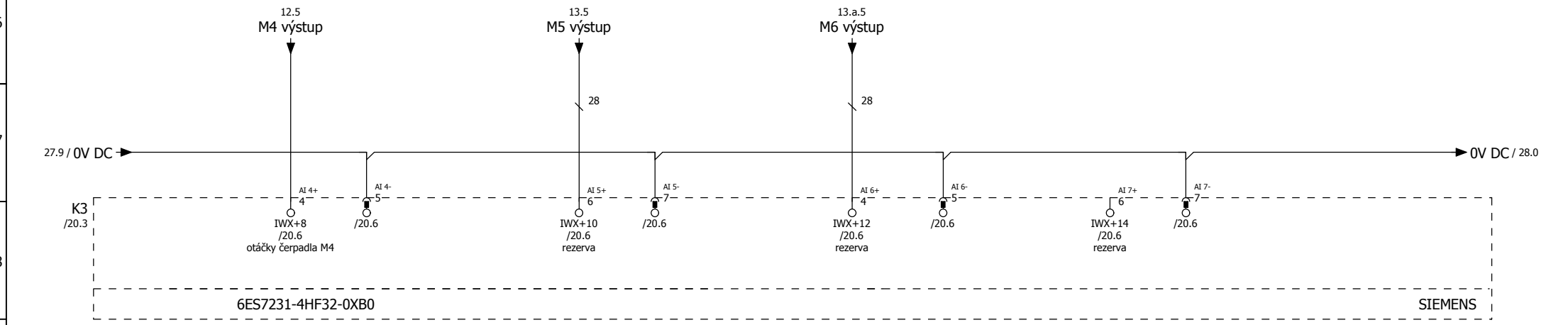

			Datum	21.7.2025	Vodárna LOZORNO	Vstupní karta K3- měření tlaku, otáčky čerpadel	= RM1
			Zprac.				+ SCH
			Zkontr.				List 27
Změna	Datum	Název	Pův.		Náhrada z	Nahrazeno čím	Strana 31 / 43

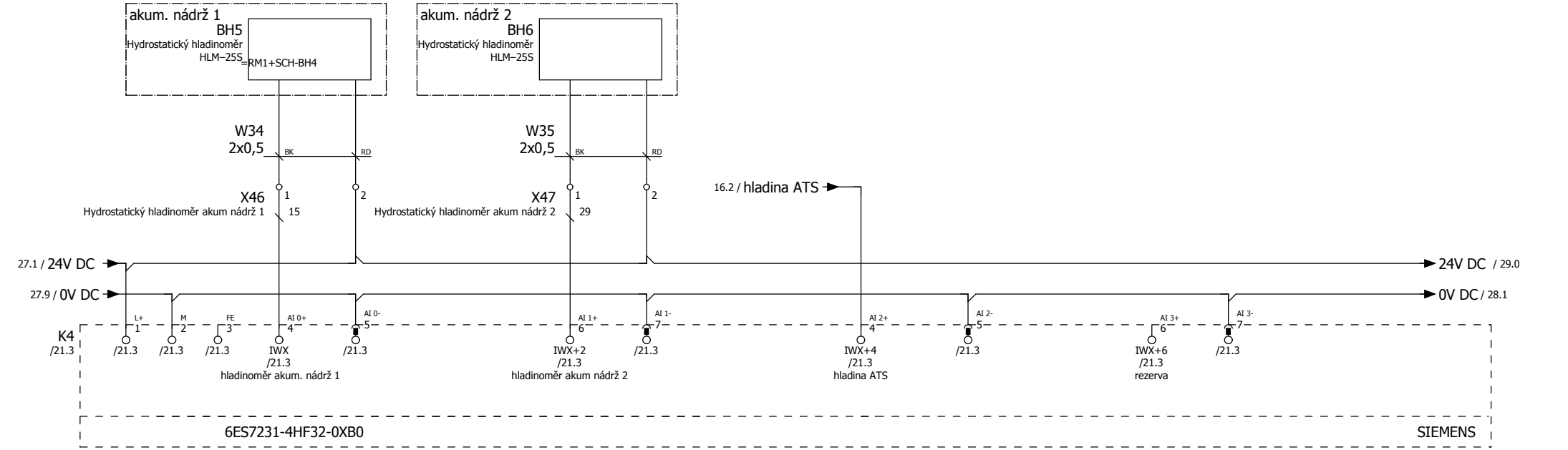

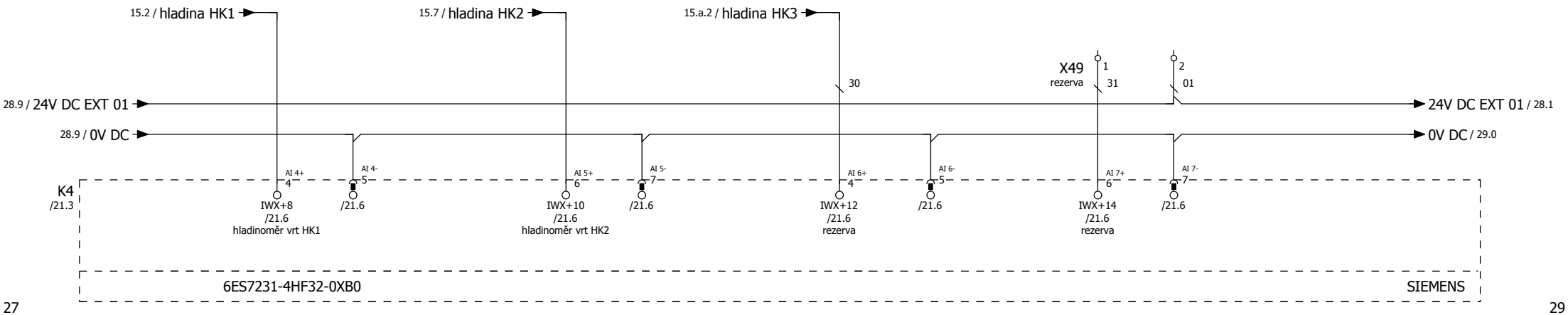

			Datum	21.7.2025	Vodárna LOZORNO		Vstupní karta K4 - měření hladin	= RM1
			Zprac.					+ SCH
			Zkontr.					List 28
Změna	Datum	Název	Pův.		Náhrada z	Nahrazeno čím		Strana 32 / 43

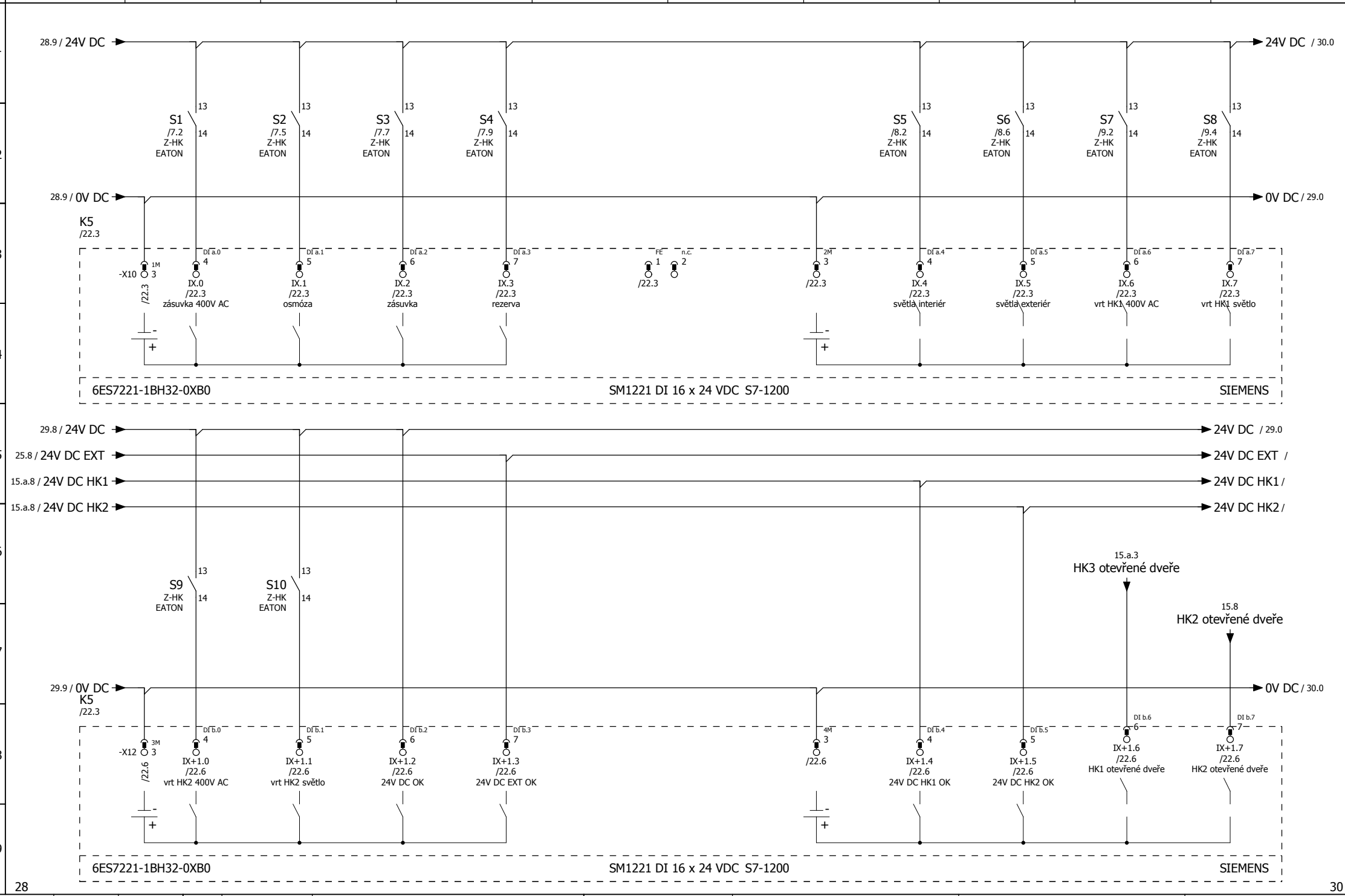

			Datum	11.7.2025	Vodárna LOZORNO		Vstupní karta K5 - diagnostika	= RM1	
			Zprac.					+ SCH	
			Zkontr.						List 29
Změna	Datum	Název	Pův.		Náhrada z	Nahrazeno čím			Strana 33 / 43

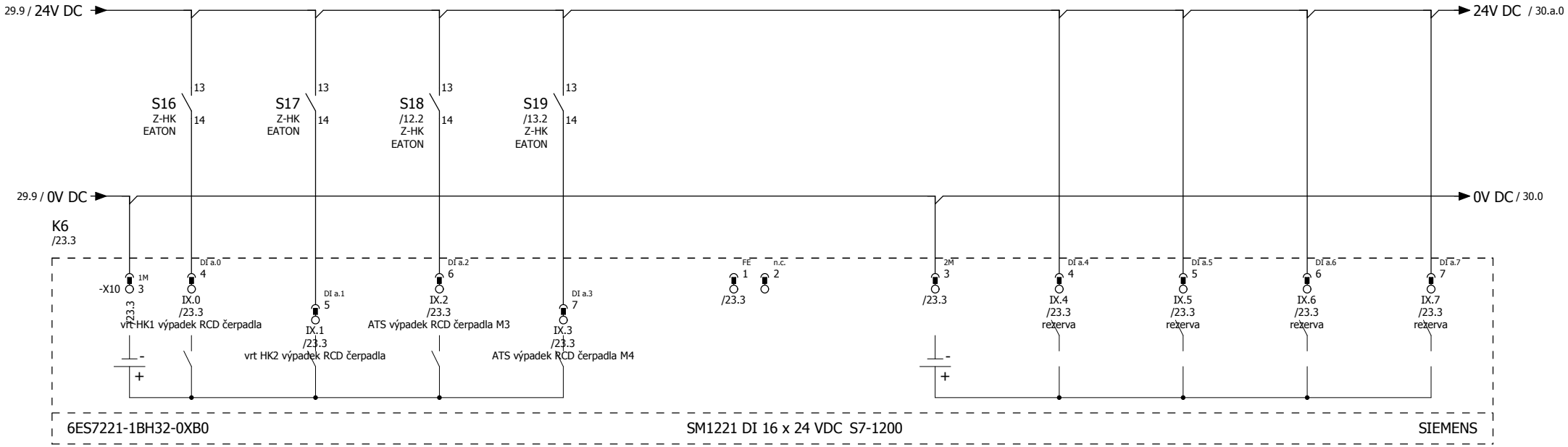

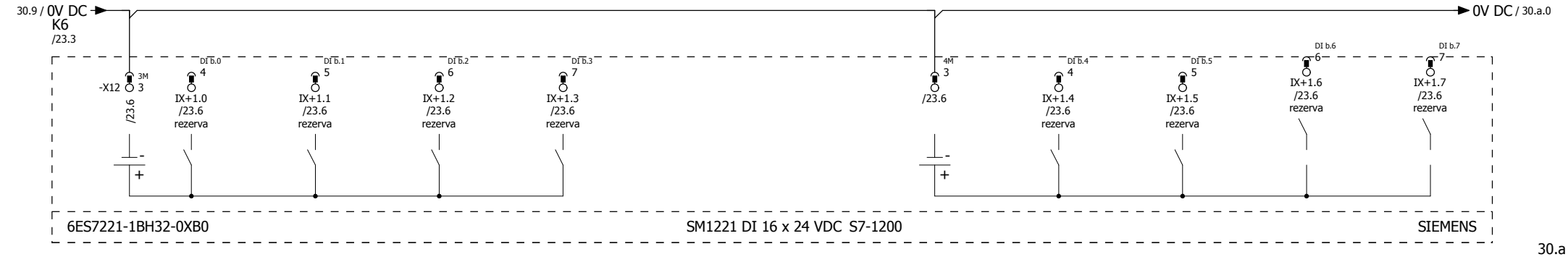

			Datum	11.7.2025	Vodárna LOZORNO		Vstupní karta K6 - diagnostika	= RM1
			Zprac.					+ SCH
			Zkontr.					List 30
Změna	Datum	Název	Pův.		Náhrada z	Nahrazeno čím		Strana 34 / 43

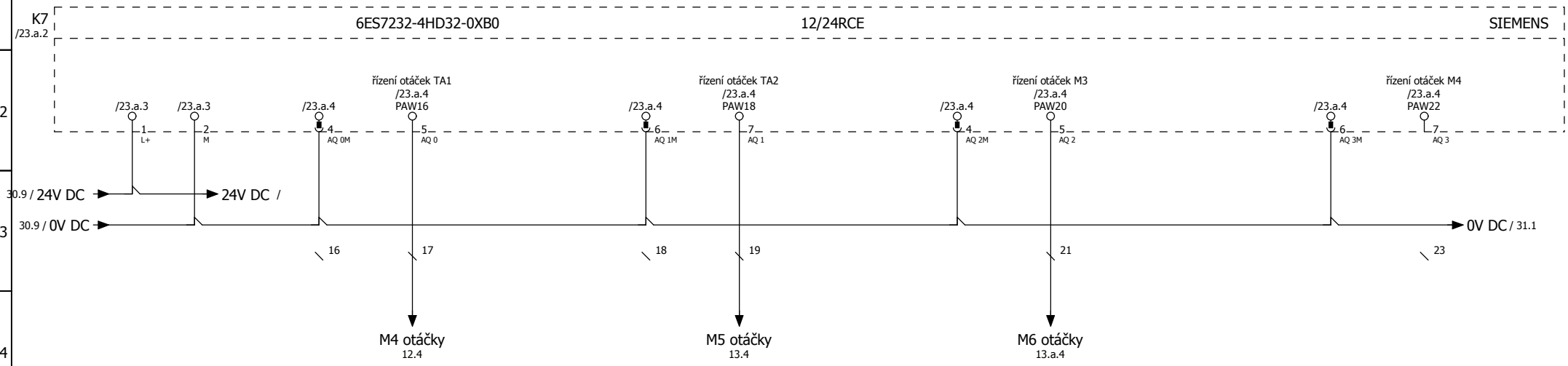

			Datum	21.7.2025	Vodárna LOZORNO		Vstupní karta K7 - řízeni ATS	= RM1	
			Zprac.					+ SCH	
			Zkontr.						List 30.a
Změna	Datum	Název	Pův.		Náhrada z	Nahrazeno čím			Strana 35 / 43

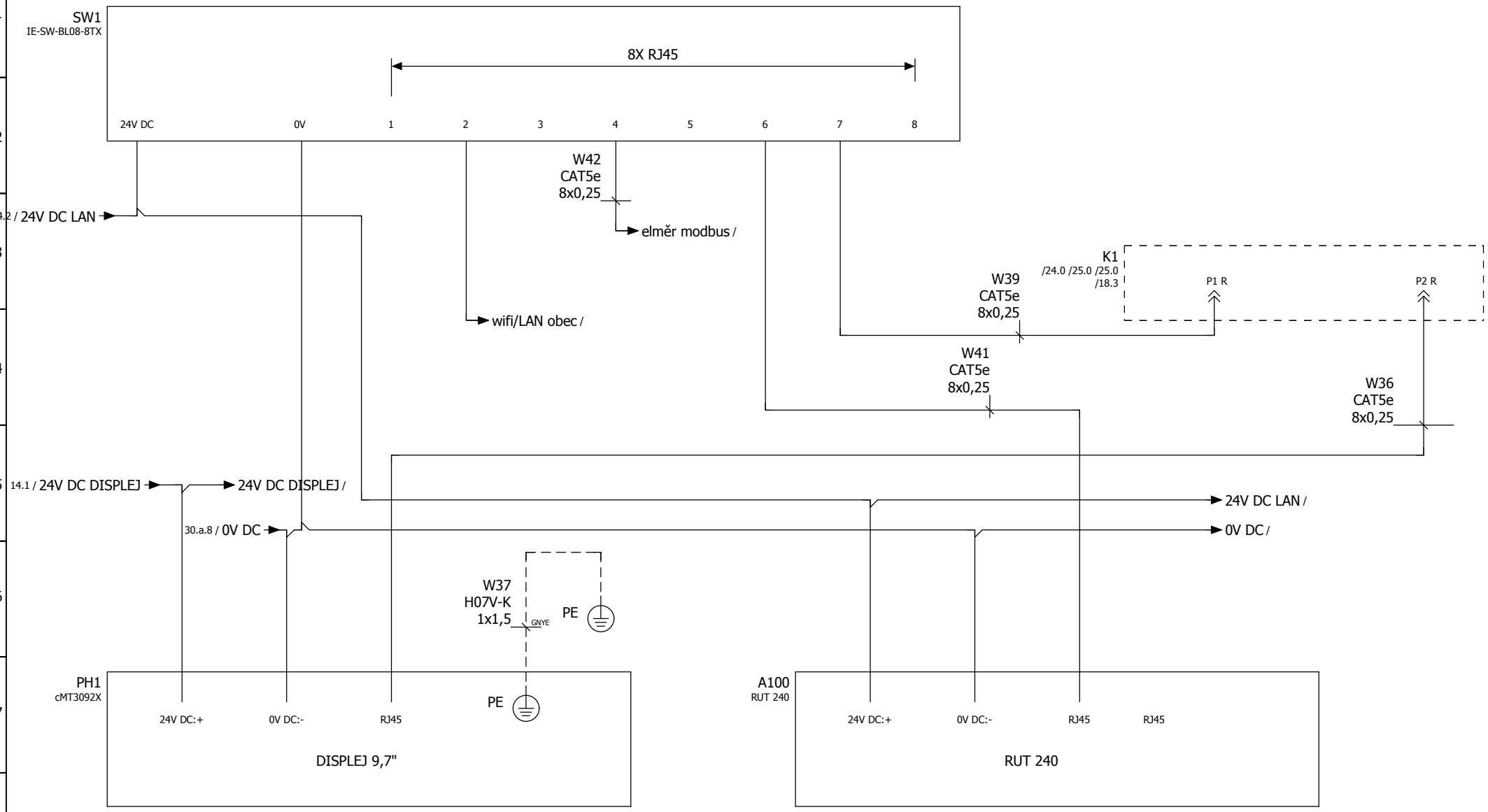

			Datum	18.7.2025	Vodárna LOZORNO		UTP komunikace, Displej	= RM1
			Zprac.					+ SCH
			Zkontr.					List 31
Změna	Datum	Název	Pův.		Náhrada z	Nahrazeno čím		Strana 36 / 43

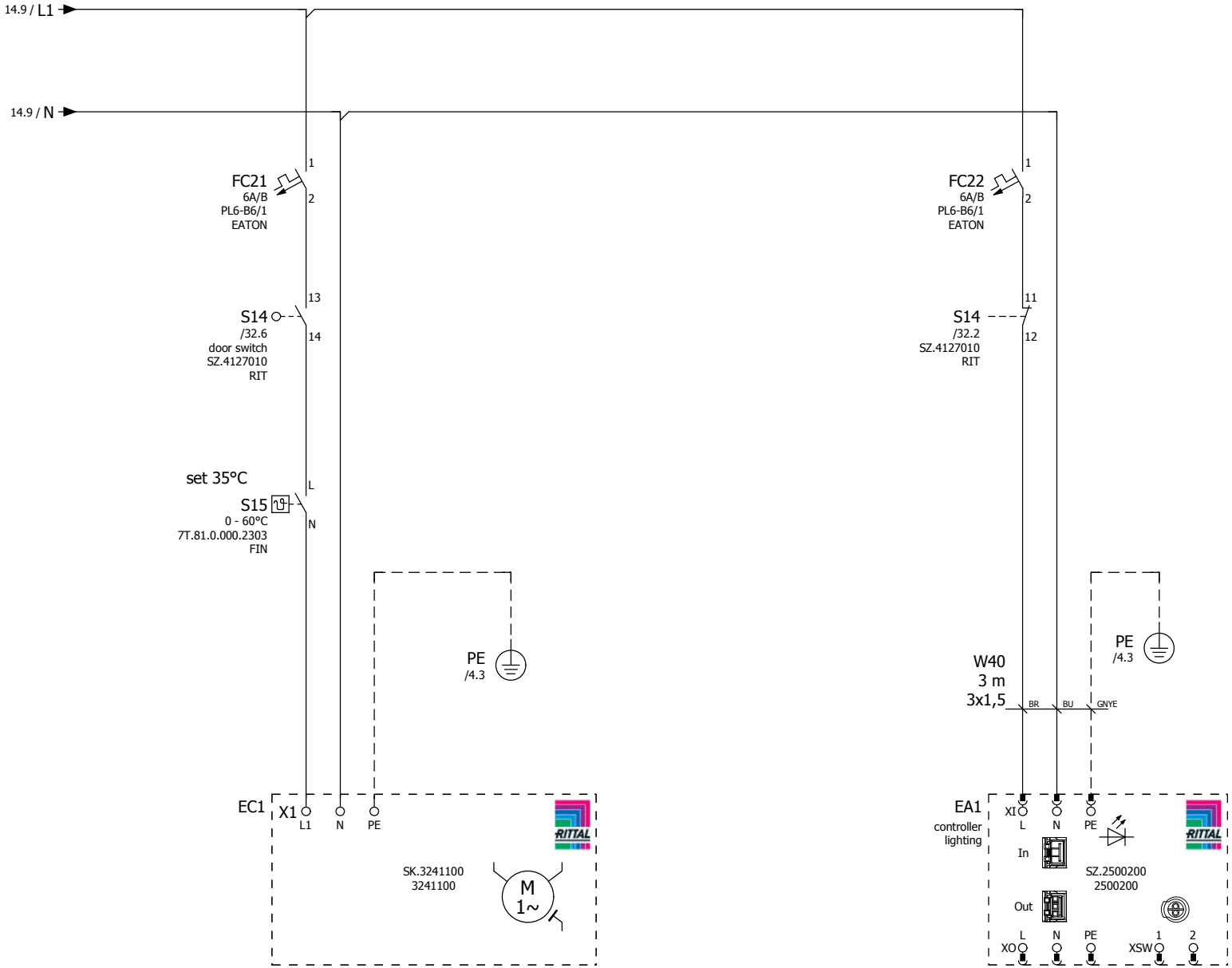

31

33

			Datum	11.7.2025	Vodárna LOZORNO		Chlazení, osvětelní rozváděče	= RM1	
			Zprac.					+ SCH	
			Zkontr.						
Změna	Datum	Název	Pův.		Náhrada z	Nahrazeno čím		List 32	
								Strana 37 / 43	

Budova vodárny bude opatřena hromosvodem.

Soubor dotčených norem:
ČSN EN 62561 část 1 - Součásti systému ochrany před bleskem (LPSC) - Část 1: Požadavky na spojovací součásti.
ČSN EN IEC 62561-2 ed. 2 - Součásti systémů ochrany před bleskem (LPSC) - Část 2: Požadavky na vodiče a zemniče.
ČSN EN 62561-1 ed. 2 - Součásti systému ochrany před bleskem (LPSC) - Část 1: Požadavky na spojovací součásti.
ČSN EN 62305-1 ed. 2 - Ochrana před bleskem - Část 1: Obecné principy.

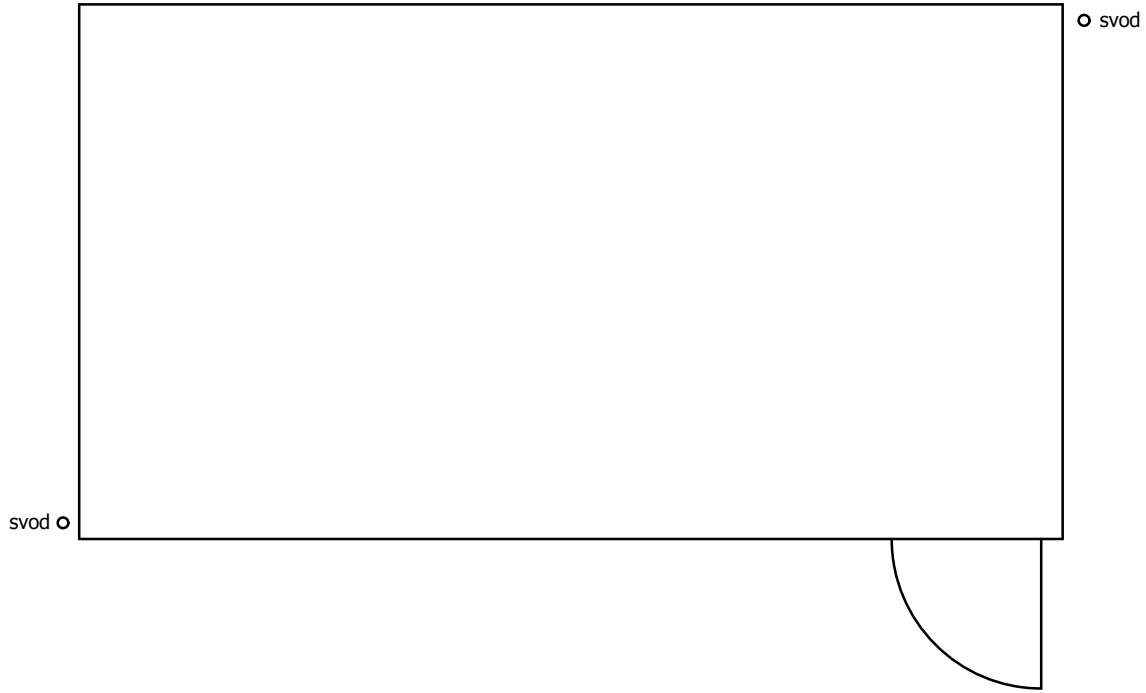

Soupis materiálu:
H pásovina 30x4mm Fezn-50 kg- 1x
H drát 10 Fezn-20m
Drát Almgsi-20m
Tremis svorka spojovací drát-pásovina-4x
Tremis ss svorka- 10x
Tremis svorka okapová- 2x
Tremis svorka zkušební- 2x
Tremis podpěra hřebenáč-6x
Tremis podpěra pod tašky-8x
Tremis podpěra do fasády-4x
Ochraný úhelník-2x
Držák ochraného úhelníku-4x
Číslo svodu-2x
Symbol uzemění-2x
Penetrační asafaltový lak-1x

			Datum	11.7.2025	Vodárna LOZORNO		Hromosvod	= RM1	
			Zprac.					+ SCH	
			Zkontr.						
Změna	Datum	Název	Pův.		Náhrada z	Nahrazeno čím			List 33
									Strana 38 / 43

Kusovník artiklů

rozváděč **RM1**

CZ-F02II_001_SUM

Označení přístroje	Množství	Popis	Výrobce	Typové číslo	Číslo artiklu
A100	1	router	TELTONIKA	RUT 240	RUT 240
EA1	1	Systémové LED svítidlo, bez zásuvky	RIT	SZ.2500200	2500200
EC1	1	Ventilátor s filtrem 230m3/h,230V,50/59	RIT	SK.3241100	3241100
EC1	1	Výfuková mřížka pro SK 3240/41.1xx	RIT	SK.3240200	3240200
EL1	1	elektroměr 400 V 65 A IP20, MODBUS TCP	SIE	7KM2200-2EA40-1EA1	7KM2200-2EA40-1EA1
F2	3	tavná pojistka 10x38mm	OEZ	PV10 32A gG	06709
F2;F3	2	Pojistkový odpínač	OEZ	OPVP10-3	OEZ:41015
F3	3	pojistka	OEZ	PVA10 2A gG	40748
FA1...FA9	9	pouzdro	ELEKTRO BECOV	RSP 4	46028
FC1	1	jistič	EATON	PL7-B63/3	263401
FC2;FC3;FC11;FC20	4	jistič 6A/B	EATON	PL7-B6/1	262673
FC4;FC5;FC12;FC14;FC23;FC24	6	jistič	EATON	PL7-C16/3	263409
FC6;FC7	2	proudový chránič s nadproudovou ochranou	EATON	PFL7-16/1N/B/003	263534
FC8...FC10	3	jistič 10A/B	EATON	PL7-B10/1	PL7-B10/1
FC13	1	proudový chránič s nadproudovou ochranou	EATON	PFL7-6/1N/B/003	263430
FC16...FC19;FC25;FC26	6	jistič	EATON	PL7-B20/3	263390
FC21;FC22	2	jistič	EATON	PL6-B6/1	286518
FV1	1	Kombinovaný svodič bleskových proudů a přepětí	EATON	SPBT12-280/4	158331
H5	1	LED 24V DC/AC, bílá	SE	ZBVB1	ZBVB1
H5	1	kontrolka bílá pro LED	SE	ZB5AV013	ZB5AV013
H1;H5...H9	7	spojovací díl těla a elektrického bloku	SE	ZB5AZ009	ZB5AZ009
H6	1	LED 24V DC/AC, oranžová	SE	ZBVB5	ZBVB5
H6	1	kontrolka oranžová pro LED	SE	ZB5AV053	ZB5AV053
H10	1	nástěnné nouzové LED svítidlo, IP44			
K1	1	CPU 1215C, DC/DC/RLY, 14DI/10DO/2AI/2AO	SIE	6ES7215-1HG40-0XB0	6ES7215-1HG40-0XB0
K2;K7	2	analogová karta SM 1232, 4AO	SIE	6ES7232-4HD32-0XB0	6ES7232-4HD32-0XB0
K3;K4	2	analogová karta SM 1231, 8AI	SIE	6ES7231-4HF32-0XB0	6ES7231-4HF32-0XB0
K5;K6	2	modul pro SIMATIC S7-1200 - digitální vstupy - SM 1221, 16DI, 24VDC	SIE	6ES7221-1BH32-0XB0	6ES7221-1BH32-0XB0
LC1...LC3	3	sinusový filtr	Skybergtech	SKY3FSM24-400CH	SKY3FSM24-400CH
PE	1	lišta nulovací	ELEM	NSCH 8x8	NSCH 8x8 014
PE	1	lišta nulovací	ELEM	NSCH 10X15 116	NSCH 10X15 116
PH1	1	displej 9,7"	WEINTEK	cMT3092X	cMT3092X
Q0	1	Hlavní spínač, 3p+N, 100A, rukojeť červená žlutá, uzamykatelný	EATON	P3-100/EA/SVB/N	019890
QM1...QM3	3	patice pro relé	SE	RXZE2M114M	RXZE2M114M
QM1...QM3	3	relé 24VDC	SE	RXM2AB2BD	RXM2AB2BD
RATS1;RHK1;RHK3	3	box 200x150x75	GAINTA	G3127	G3127
H1;H7...H9	5	LED 24V DC/AC, zelená	SE	ZBVB3	ZBVB3
H1;H7...H9	5	kontrolka zelená pro LED	SE	ZB5AV033	ZB5AV033
RCD1;RCD4;RCD5	3	chránič	EATON	PF7-25/2/003	263577
RCD2;RCD3;RCD6	3	chránič	EATON	PF7-25/4/003-A	263608
RCD10;RCD11;RCD15	3	chránič, typ U - pro frekvenční měniče	EATON	PF7-40/4/03-U	263639
RH1	1	Řadová skříň VX25, ŠxVxH: 1000x1800x400 mm, ocelový plech, s montážní deskou, dvoudvéřová	RIT	VX.8080000	8080000
RH1	1	kabelový žlab	IBOCO	SM I-T1-EF 60X80 G	01128
RH1	4	DIN lišta TS 35 X 7.5	WM	0514500000	0514500000
RH1	4	štítek PE	CUPRO PK	30B	30B
RH1	6	kabelový žlab	IBOCO	SM I-T1-E 60X60 G	01108
RH1	1	Rohové díly podstavce VX s krytem vpředu/vzadu, výška: 100 mm, pro šířku 1000 mm	RIT	VX.8640005	8640005
RH1	1	Kryty podstavce VX, výška: 100 mm, pro hloubku 400 mm	RIT	VX.8640031	8640031
RH1	1	Bočnice, pro sešroubování, pro VX VxH 1800x400 mm, ocelový plech	RIT	VX.8184245	8184245
S1...S10;S16...S19;S23	25	Pomocný kontakt, pro PFIM, PFHM-4p, dRCM, PFR, 1S+1R, 0.5HP	EATON	Z-HK	248432
S14	1	Dveřní spínač, bez kabelu, NO+NC	RIT	SZ.4127010	4127010
S15	1	Termostat, nastavitelný 0 - 60°C, 1Z/10A, spouštění klimatizace	FIN	7T.81.0.000.2303	7T.81.0.000.2303
SW1	1	switch	WEI	IE-SW-BL08-8TX	1240900000
TA1...TA3	3	měnič	INVERTEK	ODE-3-340-180-3F42	ODE-3-340-180-3F42
TB1	1	napájecí zdroj 24V DC/10A	SIE	6EP1334-2BA20	6EP1334-2BA20
U1	1	relé hlídání sledu fází nebo výpadku fáze, podpětí, přepetí	EATON	EMR6-AW500-D-1	184764

Kusovník artiklů

rozváděč **RM1**

CZ-F02II_001_SUM

Označení přístroje	Množství	Popis	Výrobce	Typové číslo	Číslo artiklu
X0	3	průchozí svorkovnice WDU 50	WEI	WDU 50	1820840000
	1	průchozí svorkovnice WDU 50 BL	WEI	WDU 50 BL	1820850000
X0	1	průchozí pe svorka WDU 50N GE/SW	WEI	WDU 50N GE/SW	2000080000
X1...X8;X11;X30...X47;X49;X53;X60	113	průchozí svorka, šroubové připojení, 2.5 mm², 800 V, 24 A, Tmavě béžová	WEI	WDU 2.5	1020000000
	9	průchozí svorkovnice modrá	WEI	WDU2,5 BL	1020080000
X10;X20;X22;X23;X102	15	WDU 6	WEI	WDU 6	1020200000
Xn	6	WDU 6 BL	WEI	WDU 6 BL	1020280000
X12;X21	15	WDU 16	WEI	WDU 16	1020400000
	3	WDU 16 BL	WEI	WDU 16 BL	1020480000
XC100...XC102	3	zásuvka na DIN lištu	EATON	Z-SD230-BS	266876

Seznam kabelů

L_NL-EN-CZ F10_001

Název kabelu	Zdroj (od)	Cíl (do)	Typ kabelu	Všechny žíly	Průřez [mm]	Délka [m]	Poznámka	
W1	X0	F1	CYKY	5	50	50		
W2	PE	PE	H07V -K	1	70			
W3	X-HK1	X10	CYKY	5	2,5	40		
W4	X11	SA1	CYKY	3	2,5	40		
W5	X-HK2	X12	CYKY	5	10	230		
W7	X20		CYKY	4	4	40		
W8	M1		H07BB-F	4	2,5			
W9	X21		CYKY	4	10	230		
W10		M2	H07BB-F	4	2,5			
W11	X22	Q1		4	4	50		
W12	X23	Q2		4	4	50		
W15	X-HK1			2	0,5			
	S11							
W16		S11	H07RN-F	2	1			
W17			KOPOFLEX KF 09063 BA	1	63/52			
W20			KOPOFLEX KF 09063 BA	1	63/52			
W21	X-ATS1			2	0,5			
	S13							
W22		S13	H07RN-F	2	1			
W23			KOPOFLEX KF 09063 BA	1	63/52			
W24	X53		TRONIC-CY (LiYCY)	4	0,5		HELU	TRONIC-CY (LiYCY)
W25			PVC	4	0,5		HELU	TRONIC-CY (LiYCY)
W26		X40	TRONIC-CY (LiYCY)	4	0,5		HELU	TRONIC-CY (LiYCY)
W27			PVC	4	0,5		HELU	TRONIC-CY (LiYCY)
W28		X41	TRONIC-CY (LiYCY)	4	0,5		HELU	TRONIC-CY (LiYCY)
W29			PVC	4	0,5		HELU	TRONIC-CY (LiYCY)
W30		X42	TRONIC-CY (LiYCY)	4	0,5		HELU	TRONIC-CY (LiYCY)
W31	X43	A2	TRONIC-CY (LiYCY)	4	0,5		HELU	TRONIC-CY (LiYCY)
W32	X44		TRONIC-CY (LiYCY)	4	0,5		HELU	TRONIC-CY (LiYCY)
W33	X45		TRONIC-CY (LiYCY)	4	0,5		LAPP	00101234
W34	X46	=RM1+SCH-BH4		2	0,5		LAPP	00101234
W35	X47			2	0,5		LAPP	00101234
W36		RJ45	CAT5e	8	0,25		ELKOV	81585408
W37	PE	PE	H07V-K	1	1,5			
W38			CAT5e	8	0,25		ELKOV	81585408
W39			CAT5e	8	0,25		ELKOV	81585408
W40		S14		3	1,5	3	RIT	2500400
		PE						
W41	RJ45		CAT5e	8	0,25		ELKOV	81585408
W42			CAT5e	8	0,25		ELKOV	81585408
W43			KOPOFLEX KF 09063 BA	1	63/52			

Seznam kabelů

L_NL-EN-CZ F10_001

Název kabelu	Zdroj (od)	Cíl (do)	Typ kabelu	Všechny žíly	Průřez [mm]	Délka [m]	Poznámka
W44	X-HK2		CYKY	5	10	230	
W45	X-HK2		CYKY	5	10	230	
W46			CYKY	4	10	230	
W47		M3	H07BB-F	4	2,5		
W48	X102	Q3		4	4	50	
W49	X-HK3			2	0,5		
	S24						
W50		S24	H07RN-F	2	1		
W51			KOPOFLEX KF 09063 BA	1	63/52		
WSL1	X-HK1	X35	UNITRONIC Li2YcYv	8	1	40	
WSL2	X-HK2	X36	UNITRONIC Li2YcYv	8	1	230	
WSL3	X-ATS1	X37	UNITRONIC Li2YcYv	8	1	50	
WSL4		X60	UNITRONIC Li2YcYv	8	1	40	
WSL5		X61	UNITRONIC Li2YcYv	8	1	40	
WSL6		X103	UNITRONIC Li2YcYv	8	1	40	
WSL7	X-HK3	X104	UNITRONIC Li2YcYv	8	1	40	
W18	X-HK2			2	0,5		
	S12						
W19		S12	H07RN-F	2	1		

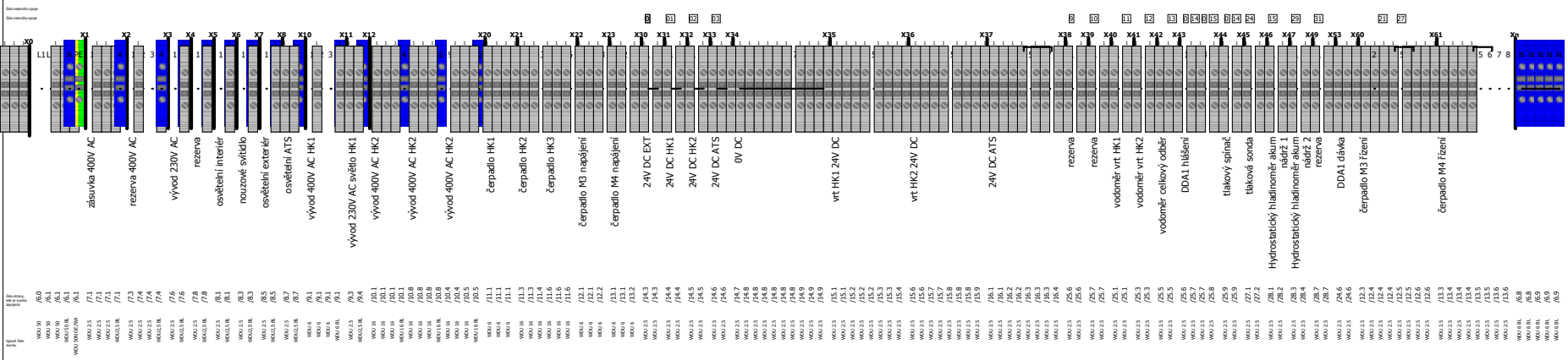
Číslo svorkovnic spoje
Číslo svorkovnice spoje
X0
X1
X2
X3
X4
X5
X6
X7
X8
X10
X11
X12
X20
X21
X22
X23
X30
X31
X32
X33
X34
X35
X36
X37
X38
X39
X40
X41
X42
X43
X44
X45
X46
X47
X49
X53
X60
X61
Xn
L1L1
N
PE
zásuvka 400V AC
rezerva 400V AC
vývod 230V AC
rezerva
osvětelní interiér
nouzové svítidlo
osvětelní exteriér
osvětelní ATS
vývod 400V AC HK1
vývod 230V AC světlo HK1
vývod 400V AC HK2
vývod 400V AC HK2
vývod 400V AC HK2
čerpadlo HK1
čerpadlo HK2
čerpadlo HK3
čerpadlo M3 napájení
čerpadlo M4 napájení
24V DC EXT
24V DC HK1
24V DC HK2
24V DC ATS
0V DC
vrt HK1 24V DC
vrt HK2 24V DC
24V DC ATS
rezerva
rezerva
vodoměr vrt HK1
vodoměr vrt HK2
vodoměr celkový odběr
DDA1 hlášení
tlakový spínač
tlaková sonda
Hydrostatický hladinoměr akum
nádrž 1
Hydrostatický hladinoměr akum
nádrž 2
rezerva
DDA1 dávka
čerpadlo M3 řízení
čerpadlo M4 řízení
Číslo strany, kde je svorka nakreslená
Typové číslo svorky