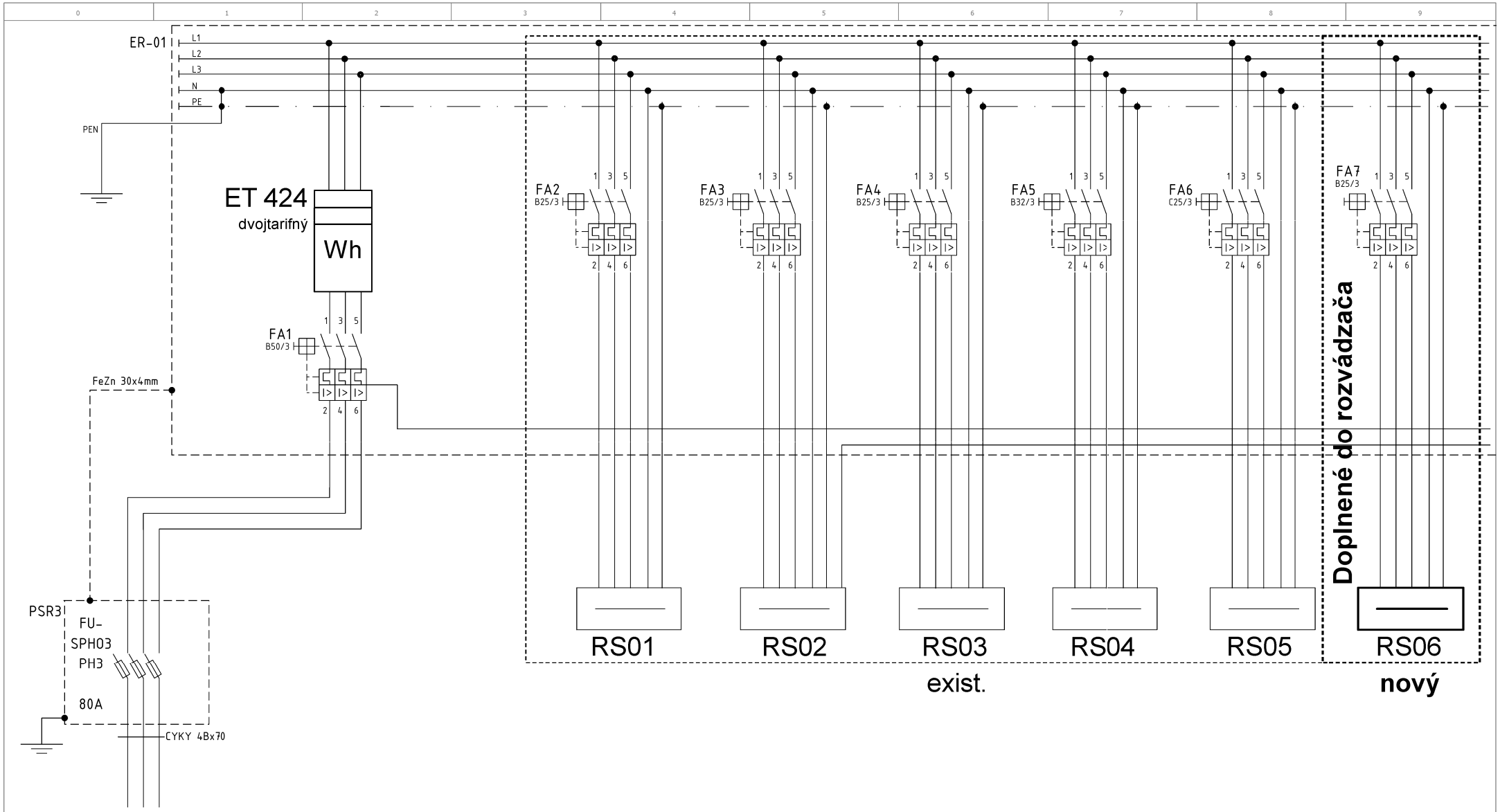

Ozn. vo vykr.				1NP	2NP	3NP	NOVÁ ČASŤ	PIVNICA	**1NP- DIELŇA**
Zariadenie	Prívod			RS-01	RS-02	RS-03	RS-04	RS-05	**RS-06**
Kábel typ	CYKY 4Bx70			CYKY 5Cx6	CYKY 5Cx6	CYKY 5Cx6	CYKY 5Cx4	CYKY 5Cx2,5	**N2XH-J 5x6**
Pi (kW)				10	10	20	3	5	**6**
Pp (kW)				5	5	10	4	1	**3**

0

			Dátum	7.8.2018	Oravská knižnica Antona Habovštiaka, S. Nováka 1763/2, 026 80 Dolný Kubín SO.01 Oravská knižnica Antona Habovštiaka	EMU elektro, s.r.o., Nám. SNP 15, Banská Bystrica 974 01	Elektromerový rozvádzač ER-01 -		= RS
			Vypracoval	Bc. Jakub Magdolen					+
			Zod. proj.	Ing. Peter Spišák				2018_074	List 1
Zmena	Dátum	Názov	Pôv.		Náhrada z	Nahrazeno čím			

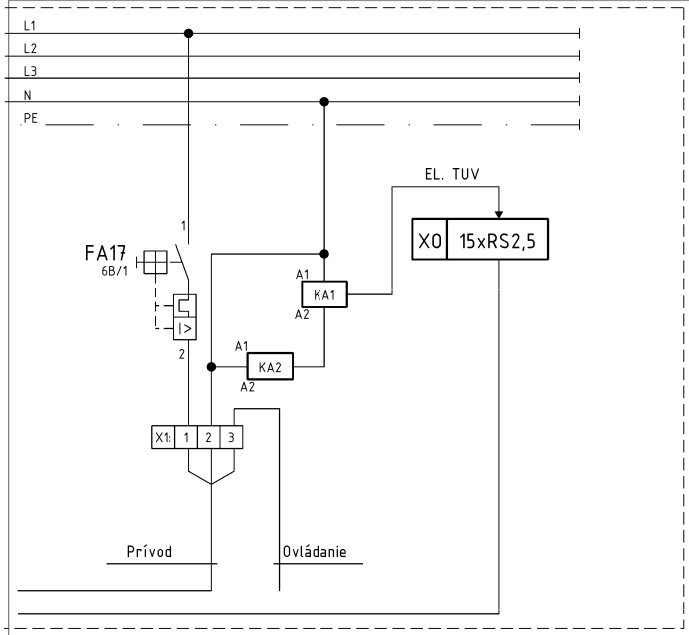

Ozn. vo vykr.									
Zariadenie	HDO								
Kábel typ									
Kábel č.									
Pi (kW)									
Poznámka									

1

			Dátum	7.8.2018	Oravská knižnica Antona Habovštiaka, S. Nováka 1763/2, 026 80 Dolný Kubín SO.01 Oravská knižnica Antona Habovštiaka	EMU elektro, s.r.o., Nám. SNP 15, Banská Bystrica 974 01	Elektromerový rozvádzač ER-01 -	= RS	
			Vypracoval	Bc. Jakub Magdolen				+	
			Zod. proj.	Ing. Peter Spišák				2018_074	List 2
Zmena	Dátum	Názov	Pov.		Náhrada z	Nahrazeno čím			